OV 4D 450



Axial-Wandventilatoren

- Schalldruckpegel LpA bei 3 m: 56
- Laufradtyp: Axial
- Gehäusematerial: Beschichteter Stahl
- In beliebiger Position

	Maßeinheit	OV 4D 450
Stutzengröße	mm	450
Phasen	-	3
Minimale Versorgungsspannung	V	400
Maximale Versorgungsspannung	V	400
Netzfrequenz	Hz	50
Nennleistung	W	250
Stromaufnahme	A	0.6
Maximaler Volumenstrom bei 50 Hz	m^3/h	5280
Drehzahl bei 50 Hz	-	1360
Schalldruckpegel LpA bei 3 m	dB(A)	56
Gewicht	kg	10.5
Maximale Fördermitteltemperatur	°C	60
Minimale Fördermitteltemperatur	°C	-30
Schutzart	-	IP24
Motorschutzart	-	IP54
Material des Laufrads	-	Beschichteter Stahl

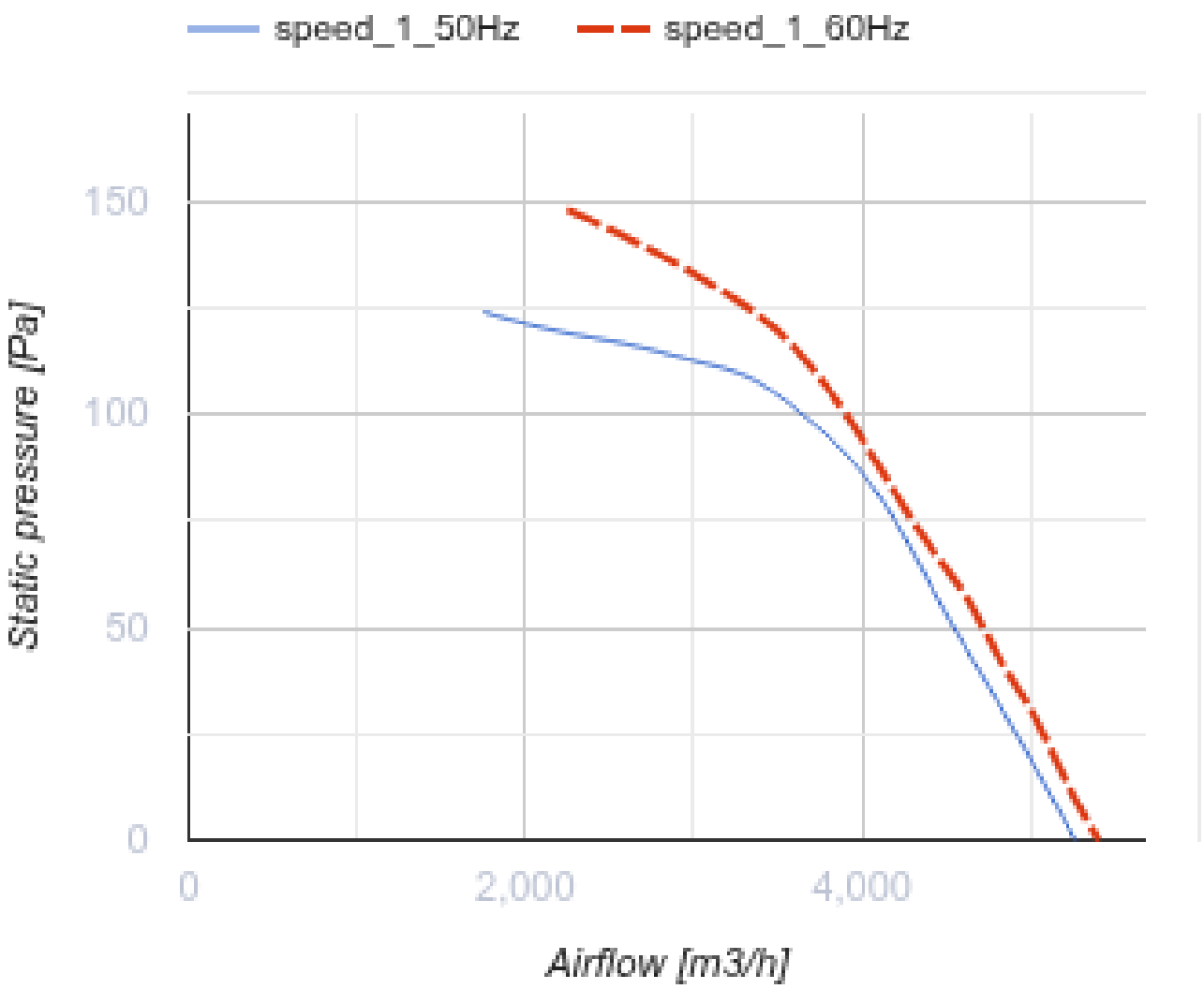
speed_1_50Hz
speed_1_60Hz
150
100
50
0
Static pressure [Pa]
0
2,000
4,000
Airflow [m3/h]

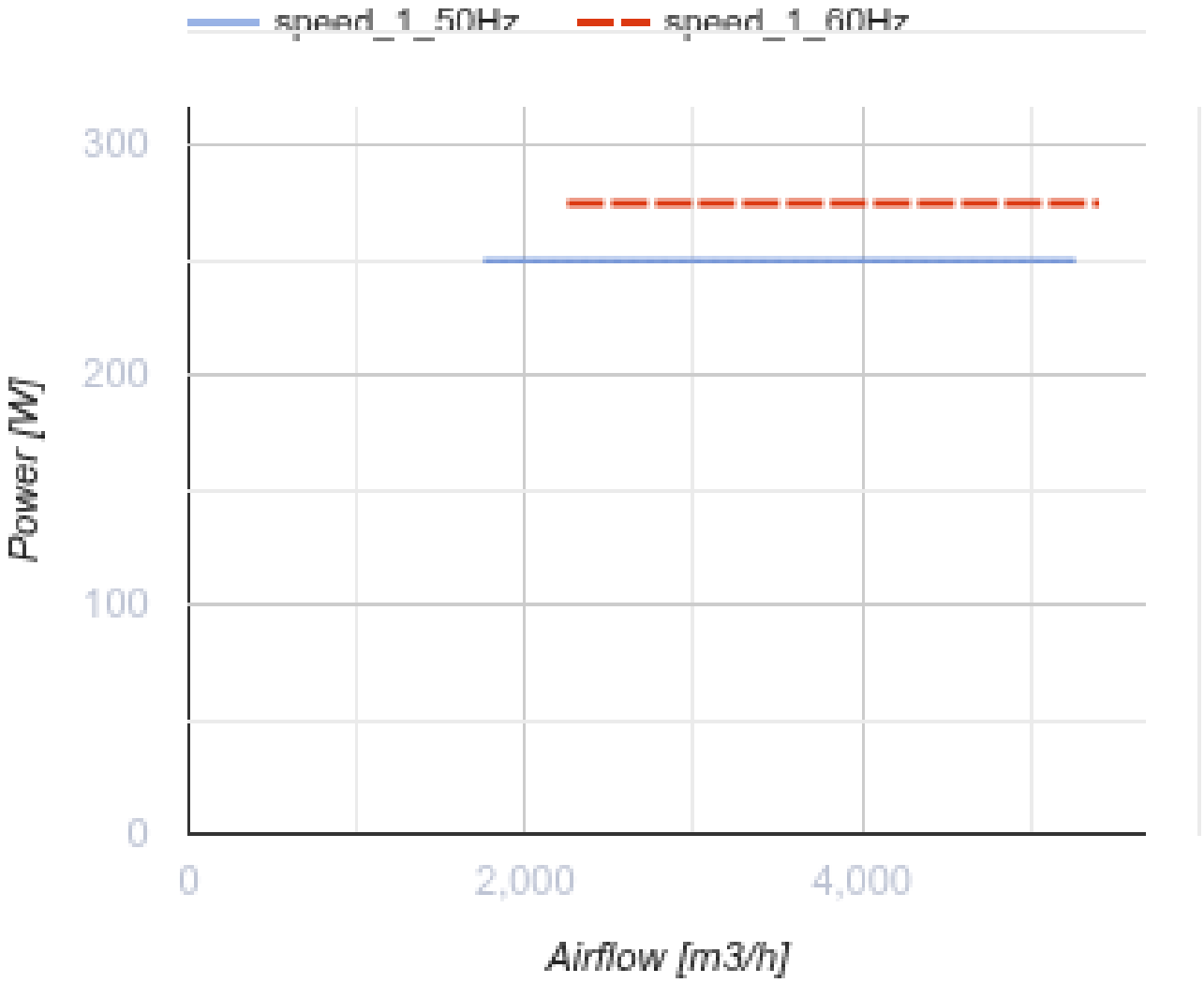

Abmessungen

ØD	Ød	B	B1	L
465	11	576	535	230

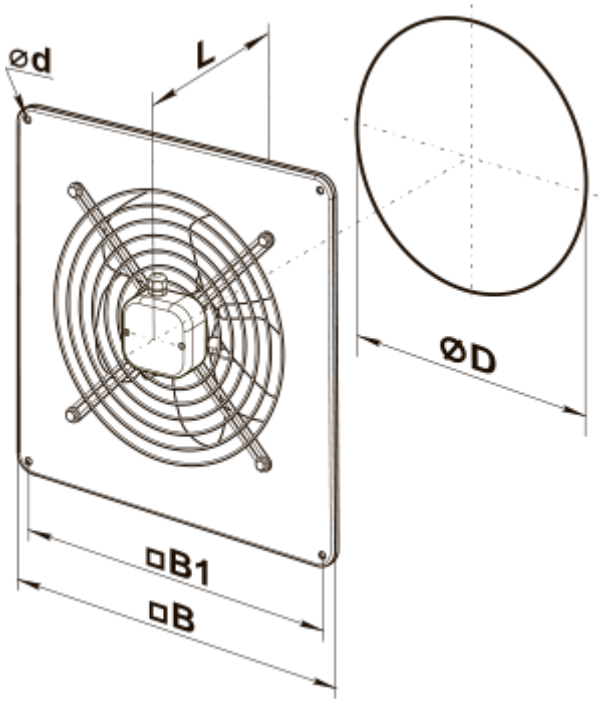
ød
L
ØD
□B1
□B

Ecodesign

Warenzeichen	Vents
Modell	OV 4D 450
Antriebsart	Externer MSD oder VSD
Typ des Wärmerückgewinnungssystems	Nicht vorhanden
Statischer Druck bei Nennvolumenstrom (Pa)	100
Maximale externe Leckagerate (%)	2.7
Statische Effizienz (%)	35
Anlagentyp	NRVU UVU
Effektive Eingangsleistung (kW)	0.296
Schallleistungspegel (dB(A))	85