OV 4E 250

Niederdruck-Axialventilatoren im Stahlgehäuse für Wandmontage

- Max. Förderleistung: 800
- Schalldruckpegel LpA @ 3 m: 38
- Motortyp: AC
- Laufradtyp: Axial
- Gehäusematerial: Coated steel
- In jeder Position

	Maßeinheit	OV 4E 250
Luftkanalgröße	mm	250
Speed	-	1
Versorgungsspannung min	V	220
Versorgungsspannung max	V	240
Frequenz der Netzversorgung	Hz	50/60
Leistung	W	50
Stromaufnahme	A	0.22
Max. Förderleistung	m^3/h	800
Schalldruckpegel LpA @ 3 m	dB(A)	38
Gewicht	kg	3.5
Fördermitteltemperatur max	°C	60
Fördermitteltemperatur min	°C	-30
Schutzart	-	IP24

Abmessungen

ØD	Ød	B	B1	L
260	7	370	320	135

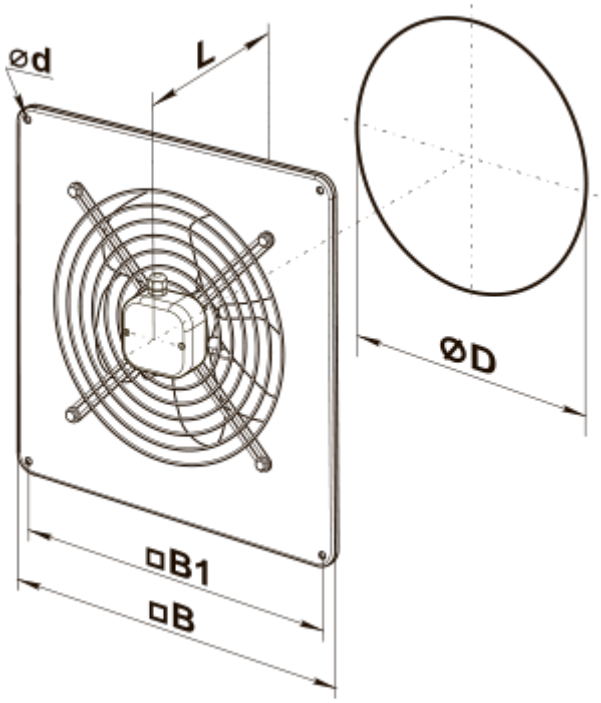
ød
L
ØD
□B1
□B