OV 4E 350

Niederdruck-Axialventilatoren im Stahlgehäuse für Wandmontage

- Max. Förderleistung: 2500
- Schalldruckpegel LpA @ 3 m: 46
- Motortyp: AC
- Laufradtyp: Axial
- Gehäusematerial: Coated steel
- In jeder Position

	Maßeinheit	OV 4E 350
Luftkanalgröße	mm	350
Speed	-	1
Versorgungsspannung min	V	220
Versorgungsspannung max	V	240
Frequenz der Netzversorgung	Hz	50/60
Leistung	W	140
Stromaufnahme	A	0.65
Max. Förderleistung	m^3/h	2500
Schalldruckpegel LpA @ 3 m	dB(A)	46
Gewicht	kg	7.8
Fördermitteltemperatur max	°C	60
Fördermitteltemperatur min	°C	-30
Schutzart	-	IP24

Abmessungen

ØD	Ød	B	B1	L
374	9	485	435	165

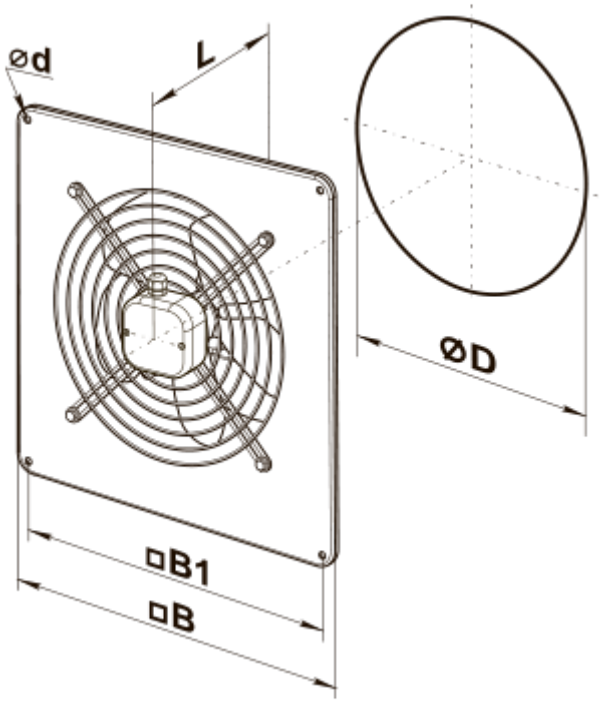
ød
L
ØD
□B1
□B