OV 4E 400



Axial-Wandventilatoren

- Schalldruckpegel LpA bei 3 m: 53
- Laufradtyp: Axial
- Gehäusematerial: Beschichteter Stahl
- In beliebiger Position

	Maßeinheit	OV 4E 400	
Stutzengröße	mm	400	
Phasen	-	1	
Maximale Versorgungsspannung	V	240	
Minimale Versorgungsspannung	V	220	
Netzfrequenz	Hz	50	60
Nennleistung	W	180	
Stromaufnahme	A	0.82	
Maximaler Volumenstrom bei 50 Hz	m³/h	3580	
Drehzahl bei 50 Hz	-	1380	
Schalldruckpegel LpA bei 3 m	dB(A)	53	
Gewicht	kg	8.8	
Maximale Fördermitteltemperatur	°C	60	
Minimale Fördermitteltemperatur	°C	-30	
Schutzart	-	IP24	
Motorschutzart	-	IP54	
Material des Laufrads	-	Beschichteter Stahl	

Abmessungen

ØD	Ød	B	B1	L
416	9	540	490	220

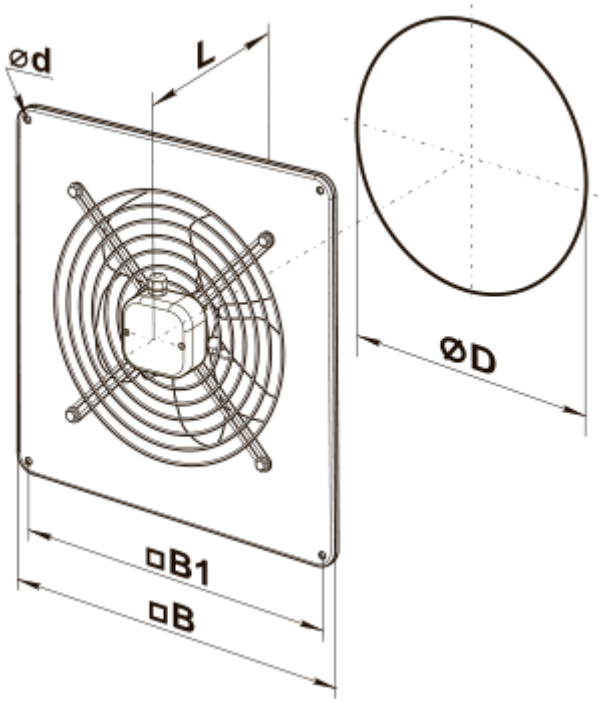
ød
L
ØD
□B1
□B

Ecodesign

Warenzeichen	Vents
Modell	OV 4E 400
Antriebsart	Externer MSD oder VSD
Typ des Wärmerückgewinnungssystems	Nicht vorhanden
Statischer Druck bei Nennvolumenstrom (Pa)	80
Maximale externe Leckagerate (%)	2.7
Statische Effizienz (%)	33.8
Anlagentyp	NRVU UVU
Effektive Eingangsleistung (kW)	0.187
Schallleistungspegel (dB(A))	83