OV 4E 550 (220V/60Hz)



Axial-Wandventilatoren

- Laufradtyp: Axial
- Gehäusematerial: Beschichteter Stahl
- In beliebiger Position

	Maßeinheit	OV 4E 550 (220V/60Hz)
Phasen	-	1
Maximale Versorgungsspannung	V	240
Minimale Versorgungsspannung	V	220
Netzfrequenz	Hz	60
Gewicht	kg	16.5
Maximale Fördermitteltemperatur	°C	50
Minimale Fördermitteltemperatur	°C	-30
Schutzart	-	IP24
Motorschutzart	-	IP54
Material des Laufrads	-	Beschichteter Stahl

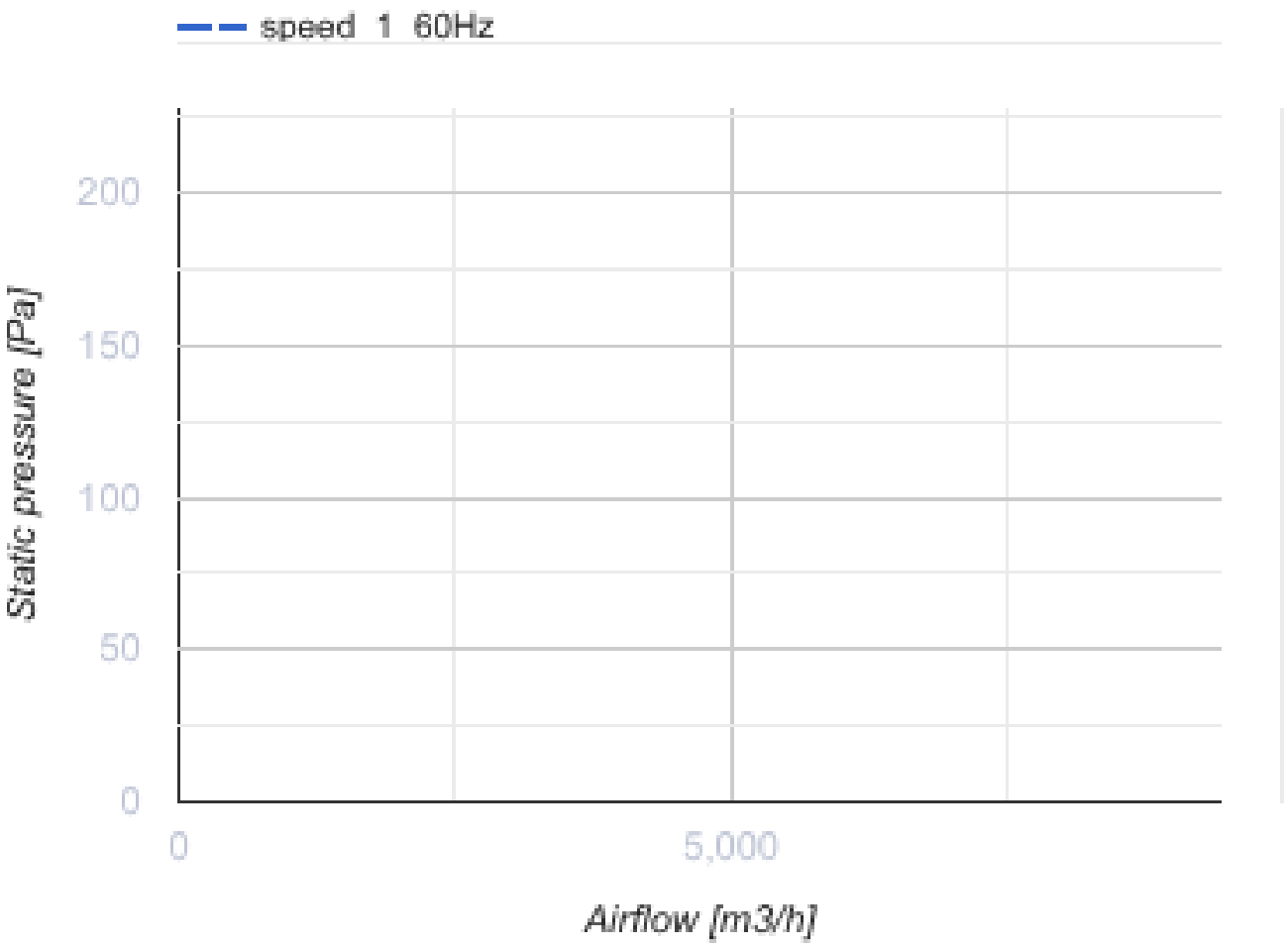
speed 1 60Hz
200
150
100
50
0
Static pressure [Pa]
0
5,000
Airflow [m3/h]

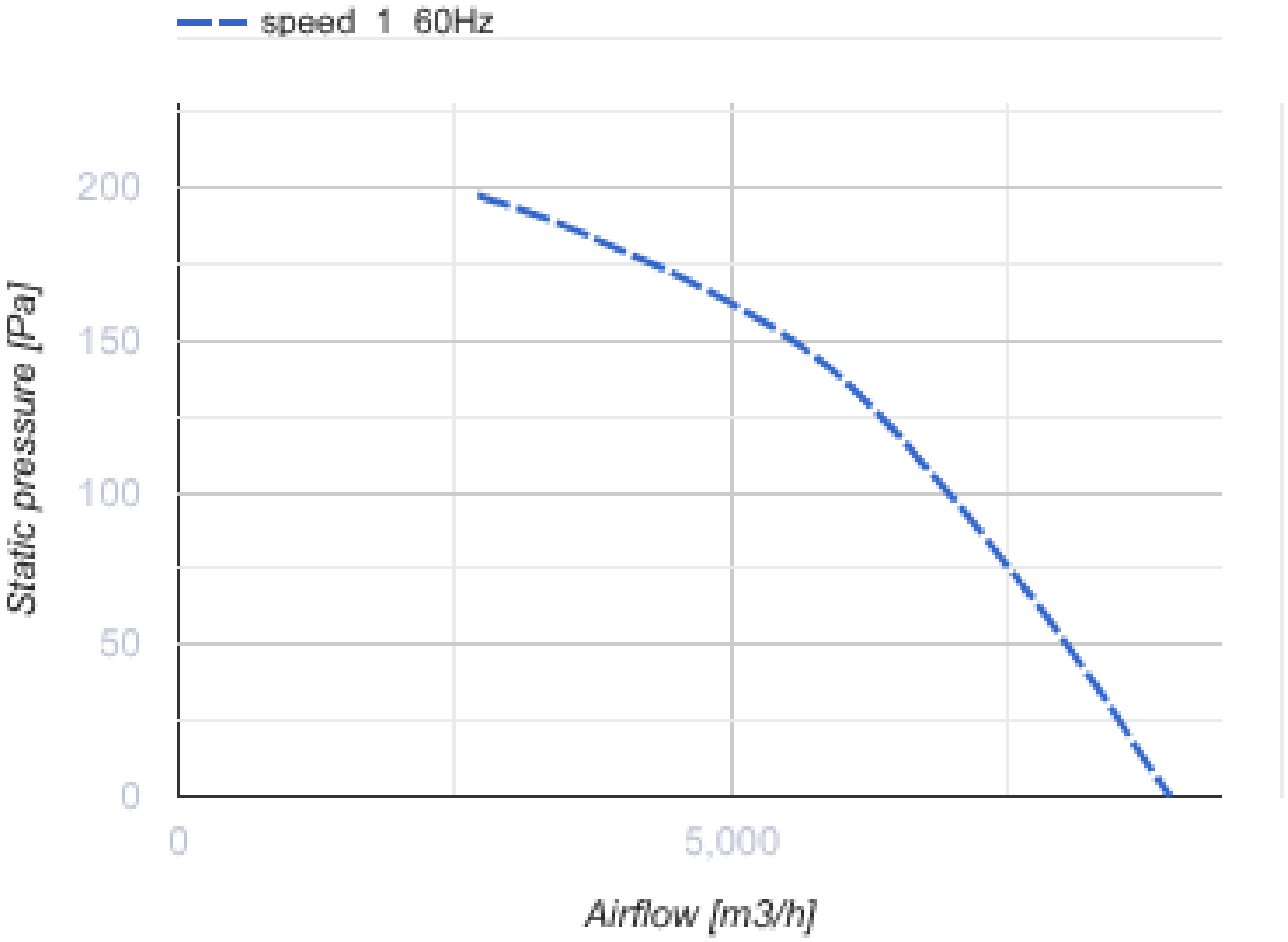
speed 1 60Hz
200
150
100
50
0
Static pressure [Pa]
0
5,000
Airflow [m3/h]

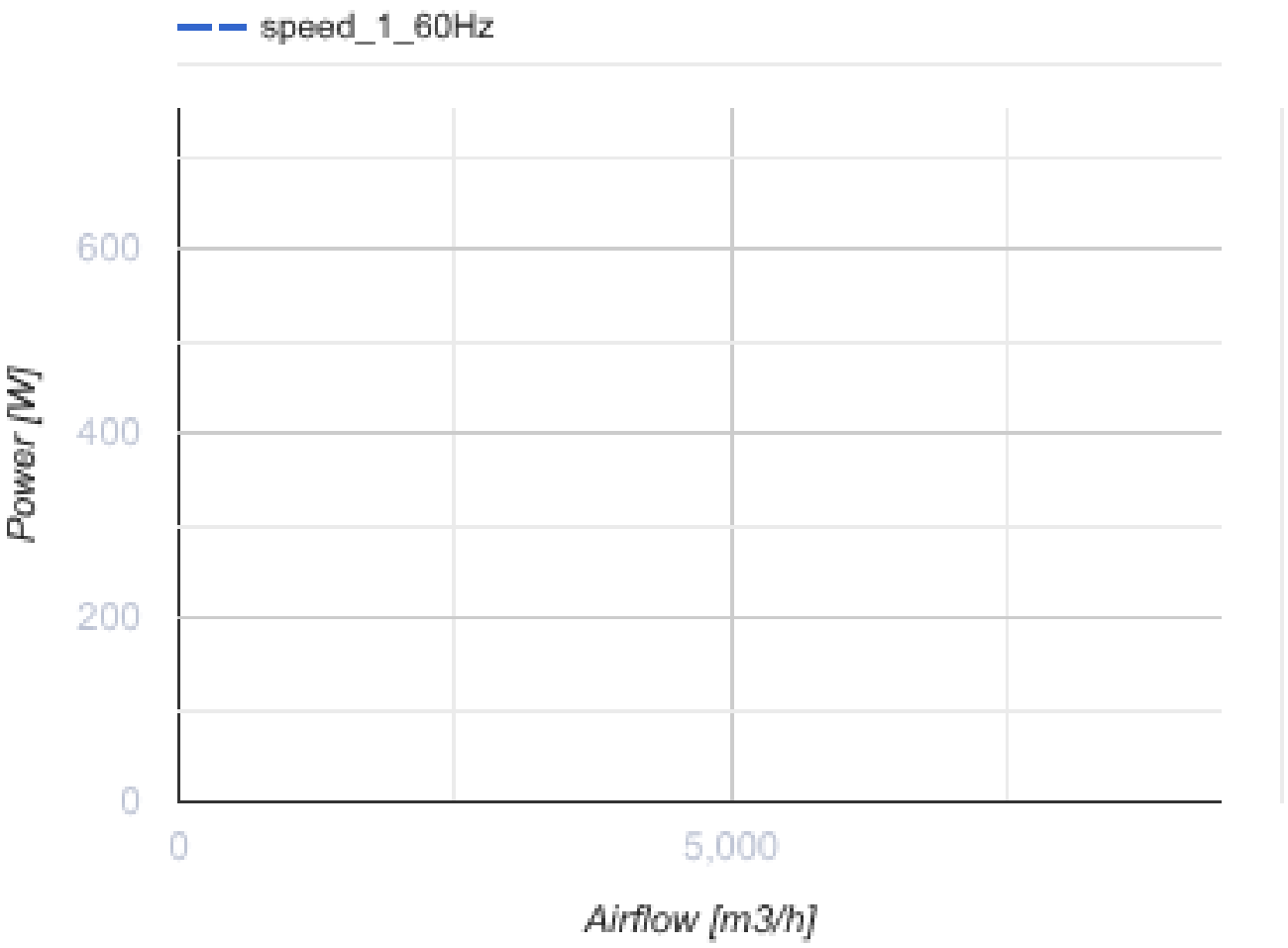

Abmessungen

ØD	Ød	B	B1	L
570	11	725	675	260

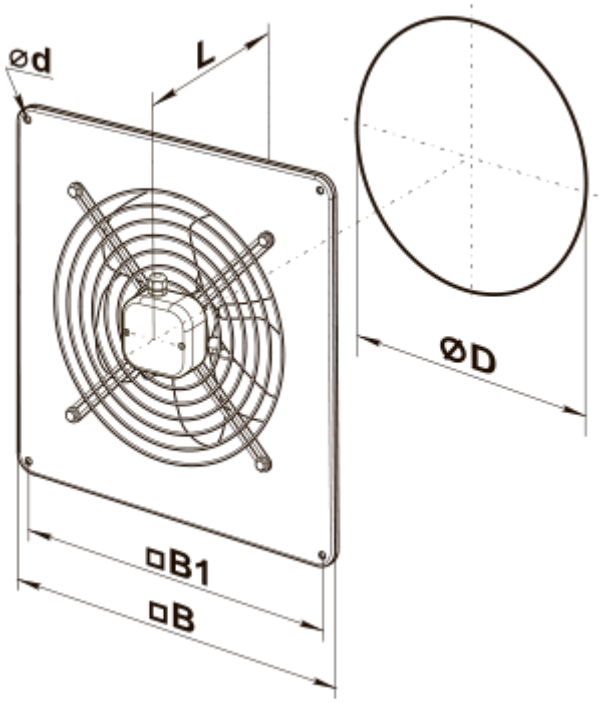
ød
L
ØD
□B1
□B

Ecodesign

Warenzeichen	Vents
Modell	OV 4E 550 (220V/60Hz)
Antriebsart	Externer MSD oder VSD
Typ des Wärmerückgewinnungssystems	Nicht vorhanden
Statischer Druck bei Nennvolumenstrom (Pa)	120
Maximale externe Leckagerate (%)	2.7
Statische Effizienz (%)	34.7
Effektive Eingangsleistung (kW)	0.581
Anlagentyp	NRVU UVU
Schallleistungspegel (dB(A))	90