OV 4E 550



Axial-Wandventilatoren

- Schalldruckpegel LpA bei 3 m: 62
- Laufradtyp: Axial
- Gehäusematerial: Beschichteter Stahl
- In beliebiger Position

	Maßeinheit	OV 4E 550
Stutzengröße	mm	550
Phasen	-	1
Minimale Versorgungsspannung	V	220
Maximale Versorgungsspannung	V	240
Netzfrequenz	Hz	50
Nennleistung	W	550
Stromaufnahme	A	2.55
Maximaler Volumenstrom bei 50 Hz	m^3/h	8800
Drehzahl bei 50 Hz	-	1300
Schalldruckpegel LpA bei 3 m	dB(A)	62
Gewicht	kg	16.5
Maximale Fördermitteltemperatur	°C	60
Minimale Fördermitteltemperatur	°C	-30
Schutzart	-	IP24
Motorschutzart	-	IP54
Material des Laufrads	-	Beschichteter Stahl

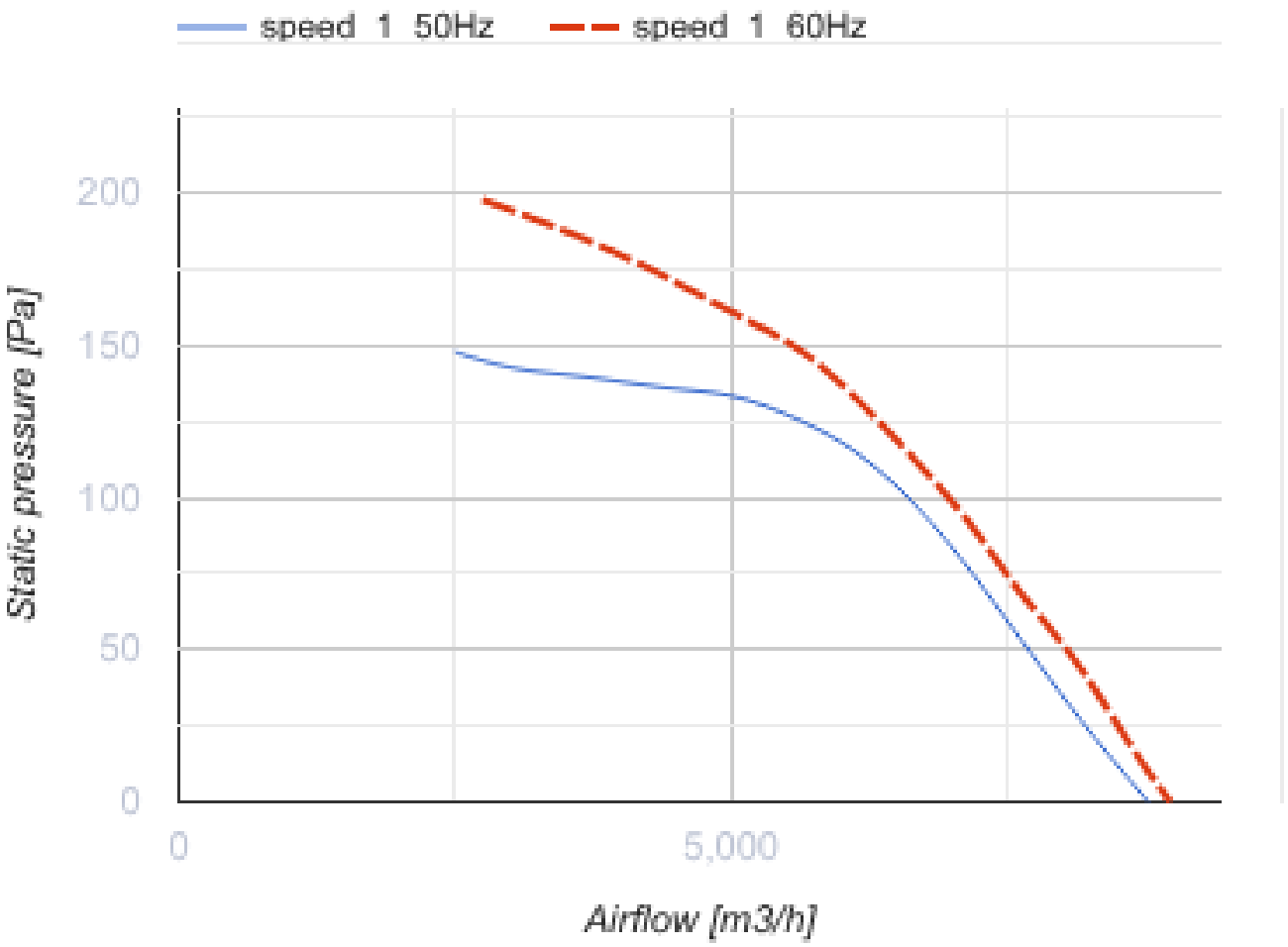
speed 1 50Hz
speed 1 60Hz
200
150
100
50
0
Static pressure [Pa]
0
5,000
Airflow [m3/h]

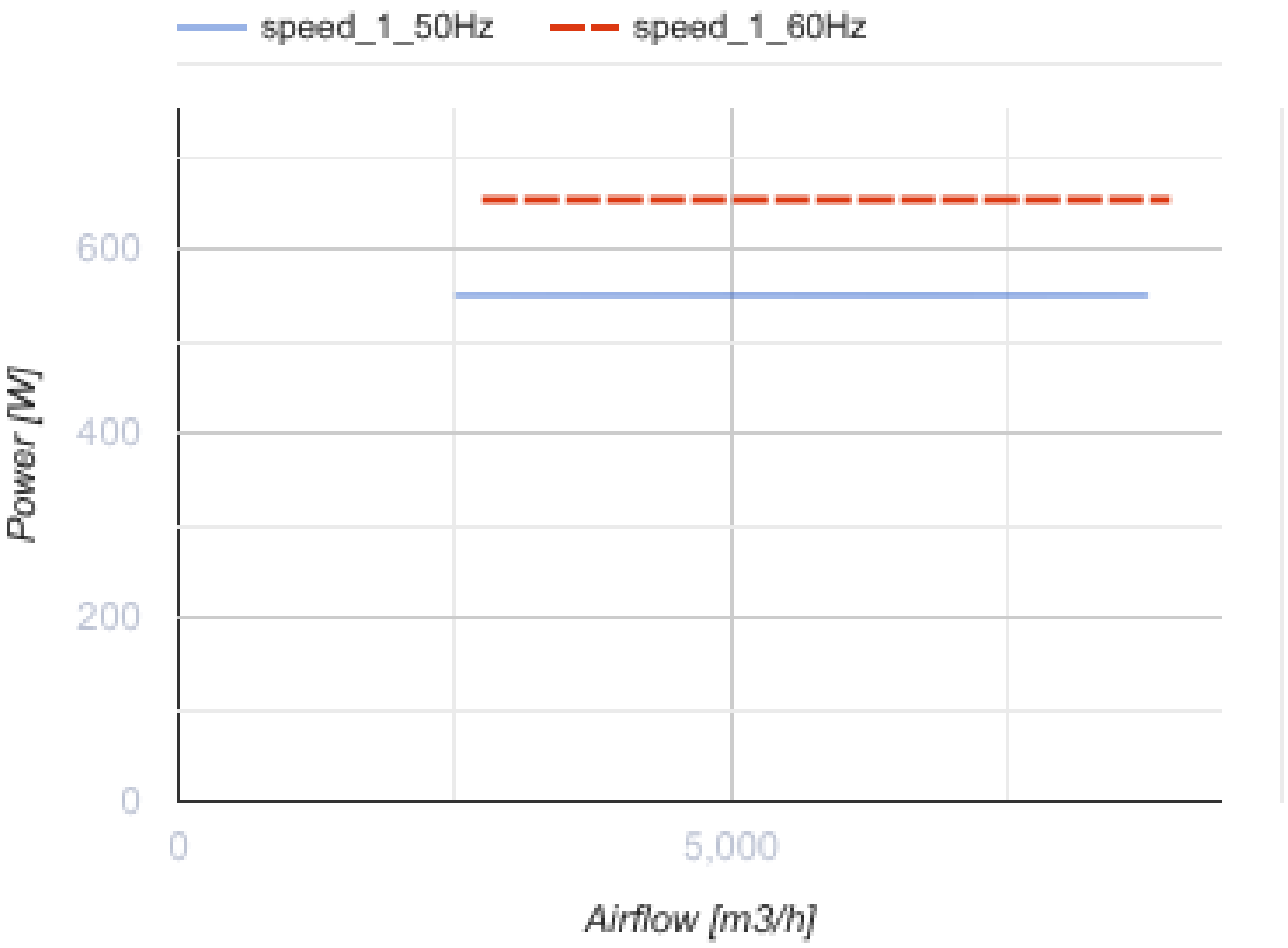

Abmessungen

ØD	Ød	B	B1	L
570	11	725	675	260

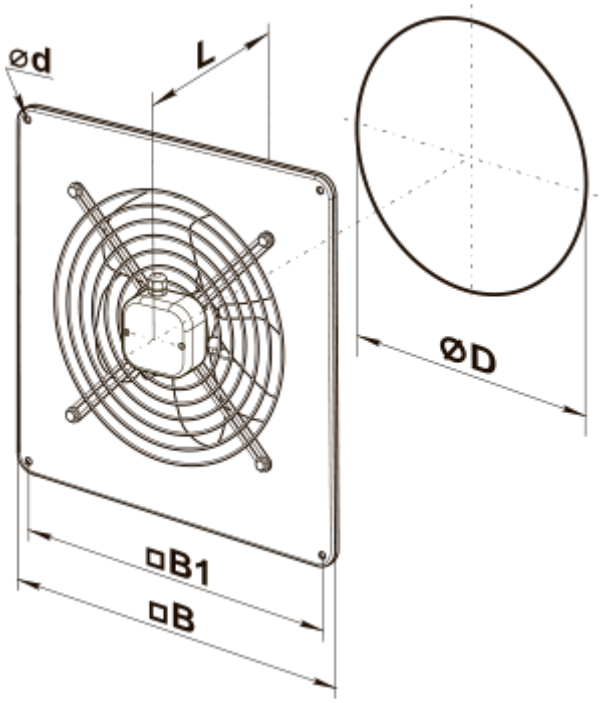
ød
L
ØD
□B1
□B

Ecodesign

Warenzeichen	Vents
Modell	OV 4E 550
Antriebsart	Externer MSD oder VSD
Typ des Wärmerückgewinnungssystems	Nicht vorhanden
Statischer Druck bei Nennvolumenstrom (Pa)	120
Maximale externe Leckagerate (%)	2.7
Statische Effizienz (%)	34.7
Anlagentyp	NRVU UVU
Effektive Eingangsleistung (kW)	0.581
Schallleistungspegel (dB(A))	90