OV1 150



Axial-Wandventilatoren mit Aluminium-Laufrädern

- Schalldruckpegel LpA bei 3 m: 33
- Laufradtyp: Axial
- Gehäusematerial: Beschichteter Stahl
- In beliebiger Position

	Maßeinheit	OV1 150	
Stutzengröße	mm	150	
Phasen	-	1	
Maximale Versorgungsspannung	V	240	
Minimale Versorgungsspannung	V	220	
Netzfrequenz	Hz	50	60
Nennleistung	W	26	
Stromaufnahme	A	0.19	
Maximaler Volumenstrom bei 50 Hz	m³/h	180	
Drehzahl bei 50 Hz	-	1300	
Schalldruckpegel LpA bei 3 m	dB(A)	33	
Gewicht	kg	2.5	
Maximale Fördermitteltemperatur	°C	40	
Minimale Fördermitteltemperatur	°C	-30	
Schutzart	-	IP24	
Motorschutzart	-	IP44	
Material des Laufrads	-	Aluminium	

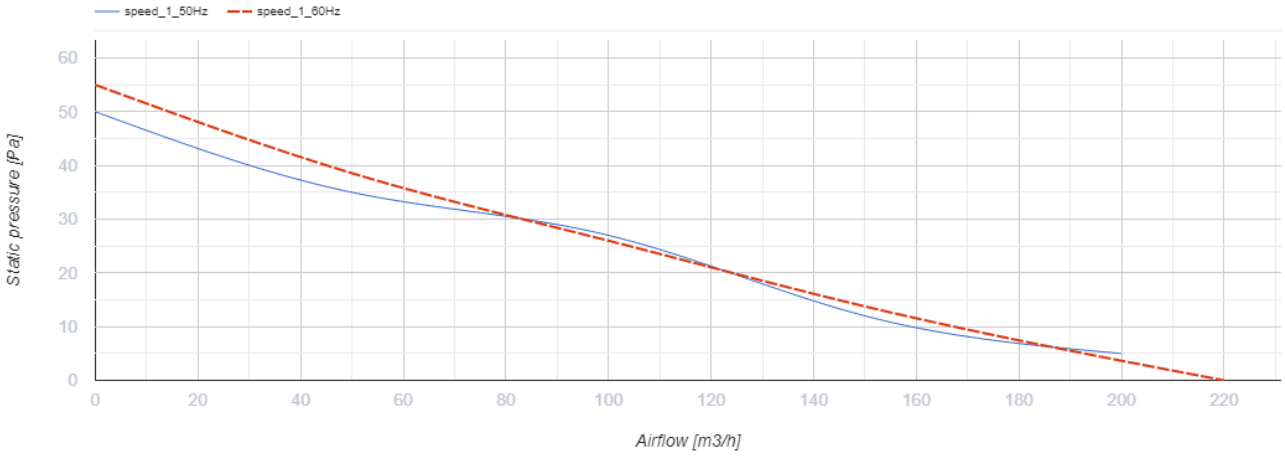

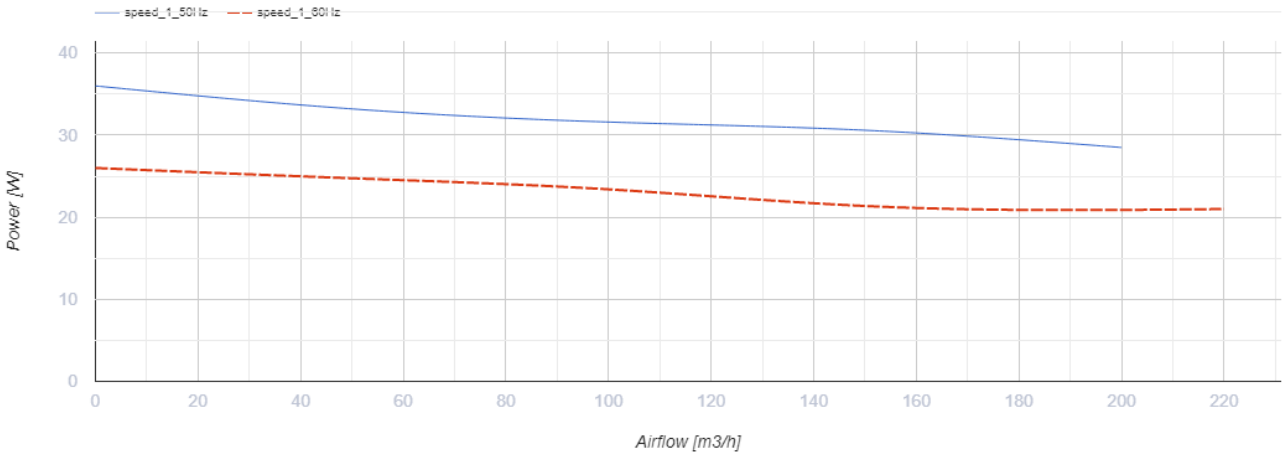

Abmessungen

ØD	Ød	B	B1	L
162	7	250	210	120

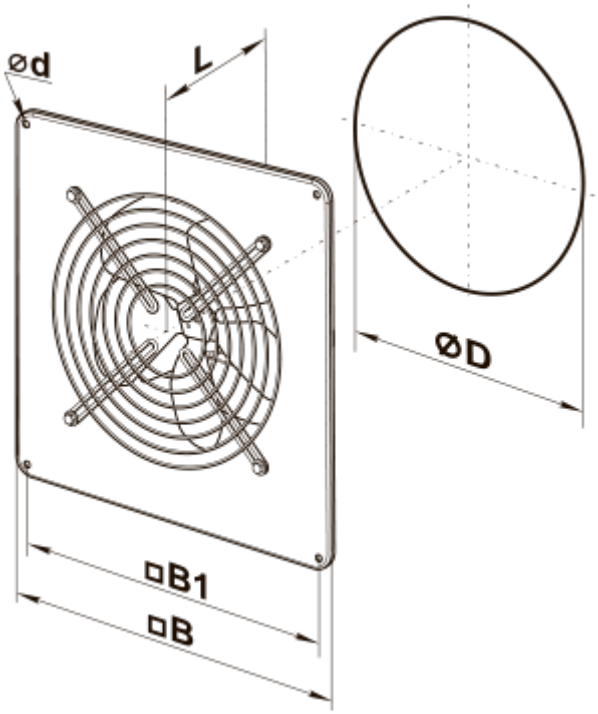
⌀d
L
⌀D
□B1
□B

Ecodesign

Warenzeichen	Vents
Modell	OV1 150
Antriebsart	Externer MSD oder VSD
Typ des Wärmerückgewinnungssystems	Nicht vorhanden
Statischer Druck bei Nennvolumenstrom (Pa)	27
Maximale externe Leckagerate (%)	2.7
Statische Effizienz (%)	2.8
Effektive Eingangsleistung (kW)	0.027
Schallleistungspegel (dB(A))	53
Anlagentyp	NRVU UVU