OV1 200



Axial-Wandventilatoren mit Aluminium-Laufrädern

- Schalldruckpegel LpA bei 3 m: 33
- Laufradtyp: Axial
- Gehäusematerial: Beschichteter Stahl
- In beliebiger Position

	Maßeinheit	OV1 200	
Stutzengröße	mm	200	
Phasen	-	1	
Maximale Versorgungsspannung	V	240	
Minimale Versorgungsspannung	V	220	
Netzfrequenz	Hz	50	60
Nennleistung	W	33	
Stromaufnahme	A	0.23	
Maximaler Volumenstrom bei 50 Hz	m³/h	390	
Drehzahl bei 50 Hz	-	1300	
Schalldruckpegel LpA bei 3 m	dB(A)	33	
Gewicht	kg	3	
Maximale Fördermitteltemperatur	°C	40	
Minimale Fördermitteltemperatur	°C	-30	
Schutzart	-	IP24	
Motorschutzart	-	IP44	
Material des Laufrads	-	Aluminium	

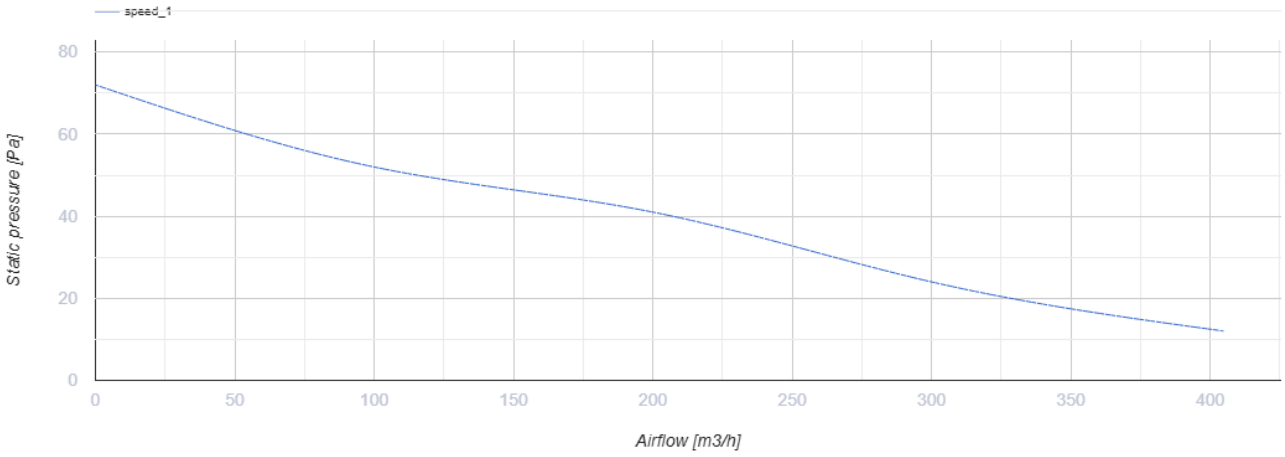

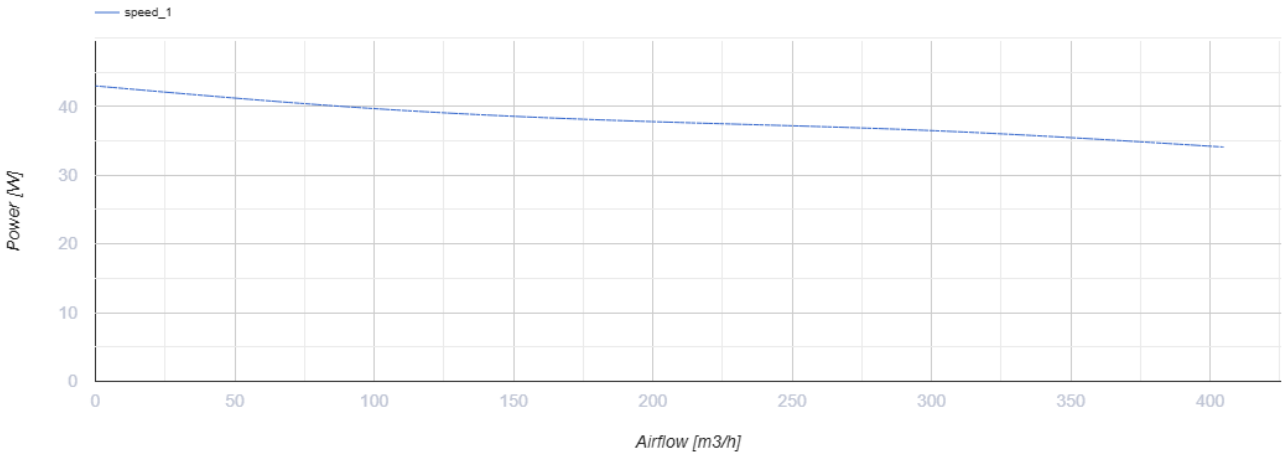

Abmessungen

ØD	Ød	B	B1	L
208	7	312	260	120

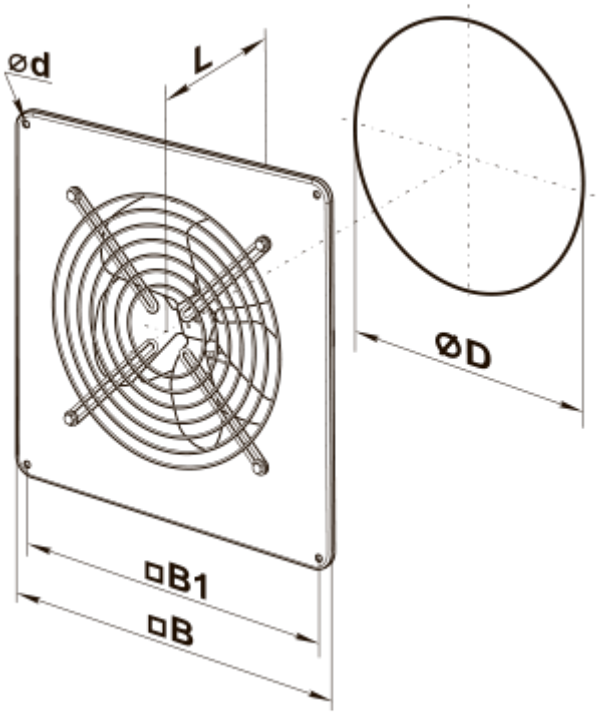
⌀d
L
⌀D
□B1
□B

Ecodesign

Warenzeichen	Vents					
Modell	OV1 200					
Spezifischer Energieverbrauch (SEV) (kWh/(m²/a))	Kalt		Durchschnittlich		Warm	
	-48.1	A+	-26.4	B	-11.4	E
Typ des Lüftungsgeräts	Unidirektional					
Antriebsart	Drehzahlregelung					
Typ des Wärmerückgewinnungssystems	Nicht vorhanden					
Maximaler Luftvolumenstrom (m³/h)	405					
Elektrische Eingangsleistung (W)	43					
Referenzvolumenstrom (m³/s)	0.113					
Referenzdruckdifferenz (Pa)	10					
Spezifische Leistungsaufnahme (SPI) (W/(m³/h))	0.106					
Steuerungstypologie	Örtliche Bedarfssteuerung					
Schallleistungspegel (dB(A))	52					
Anlagentyp	RVU UVU					
Jährlicher Stromverbrauch (JSV) (kWh/a)	Kalt		Durchschnittlich		Warm	
	69		69		69	
Jährliche Einsparung an Heizenergie (JEH) (kWh/a)	Kalt		Durchschnittlich		Warm	
	5500		2800		1300	