OV1 315



Axial-Wandventilatoren mit Aluminium-Laufrädern

- Schalldruckpegel LpA bei 3 m: 42
- Laufradtyp: Axial
- Gehäusematerial: Beschichteter Stahl
- In beliebiger Position

	Maßeinheit	OV1 315	
Stutzengröße	mm	315	
Phasen	-	1	
Minimale Versorgungsspannung	V	220	
Maximale Versorgungsspannung	V	240	
Netzfrequenz	Hz	50	60
Nennleistung	W	110	
Stromaufnahme	A	0.75	
Maximaler Volumenstrom bei 50 Hz	m³/h	1700	
Drehzahl bei 50 Hz	-	1300	
Schalldruckpegel LpA bei 3 m	dB(A)	42	
Gewicht	kg	6.1	
Maximale Fördermitteltemperatur	°C	40	
Minimale Fördermitteltemperatur	°C	-30	
Schutzart	-	IP24	
Motorschutzart	-	IP44	
Material des Laufrads	-	Aluminium	

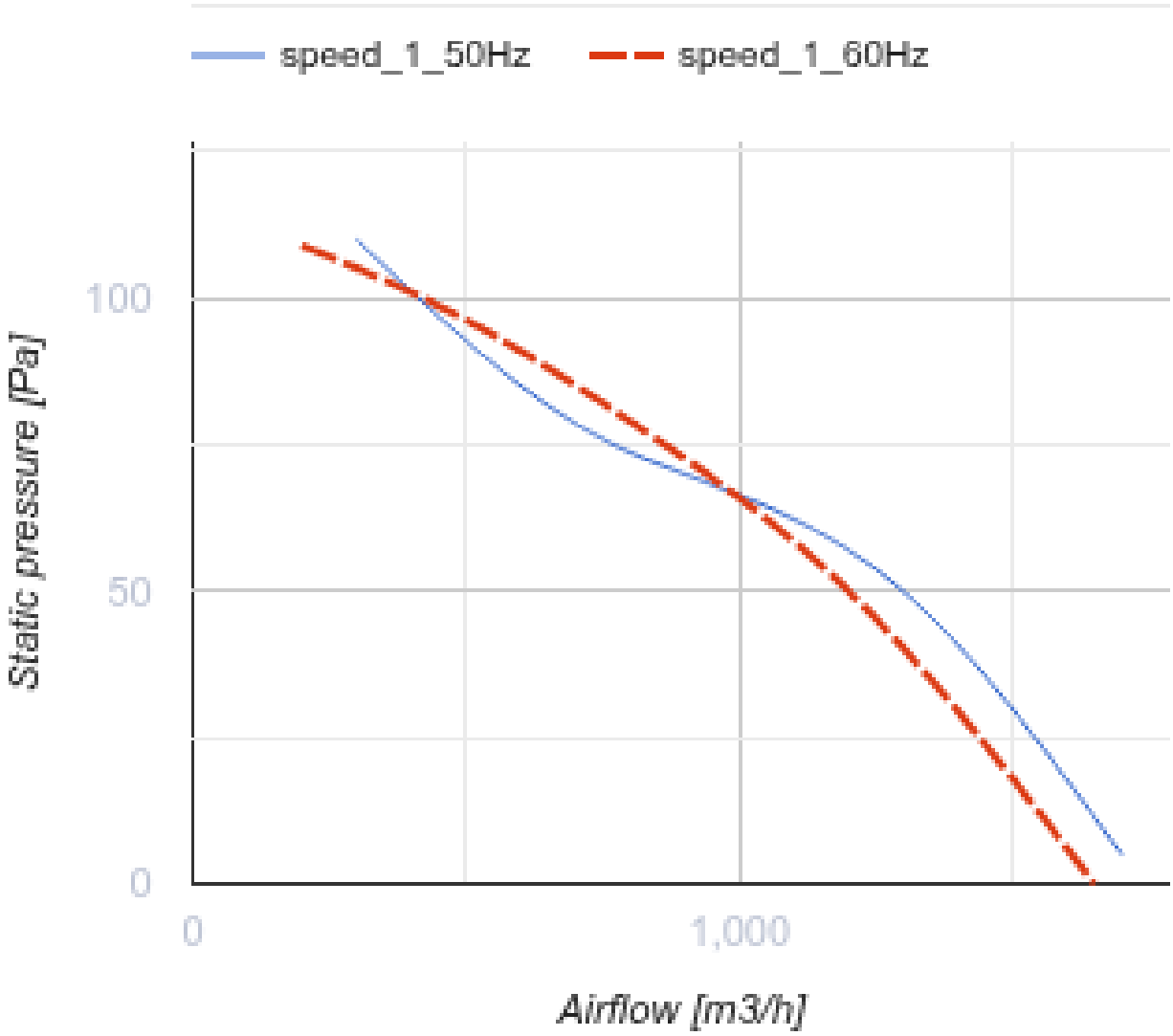
speed_1_50Hz
speed_1_60Hz
100
50
0
0
1,000
Static pressure [Pa]
Airflow [m3/h]

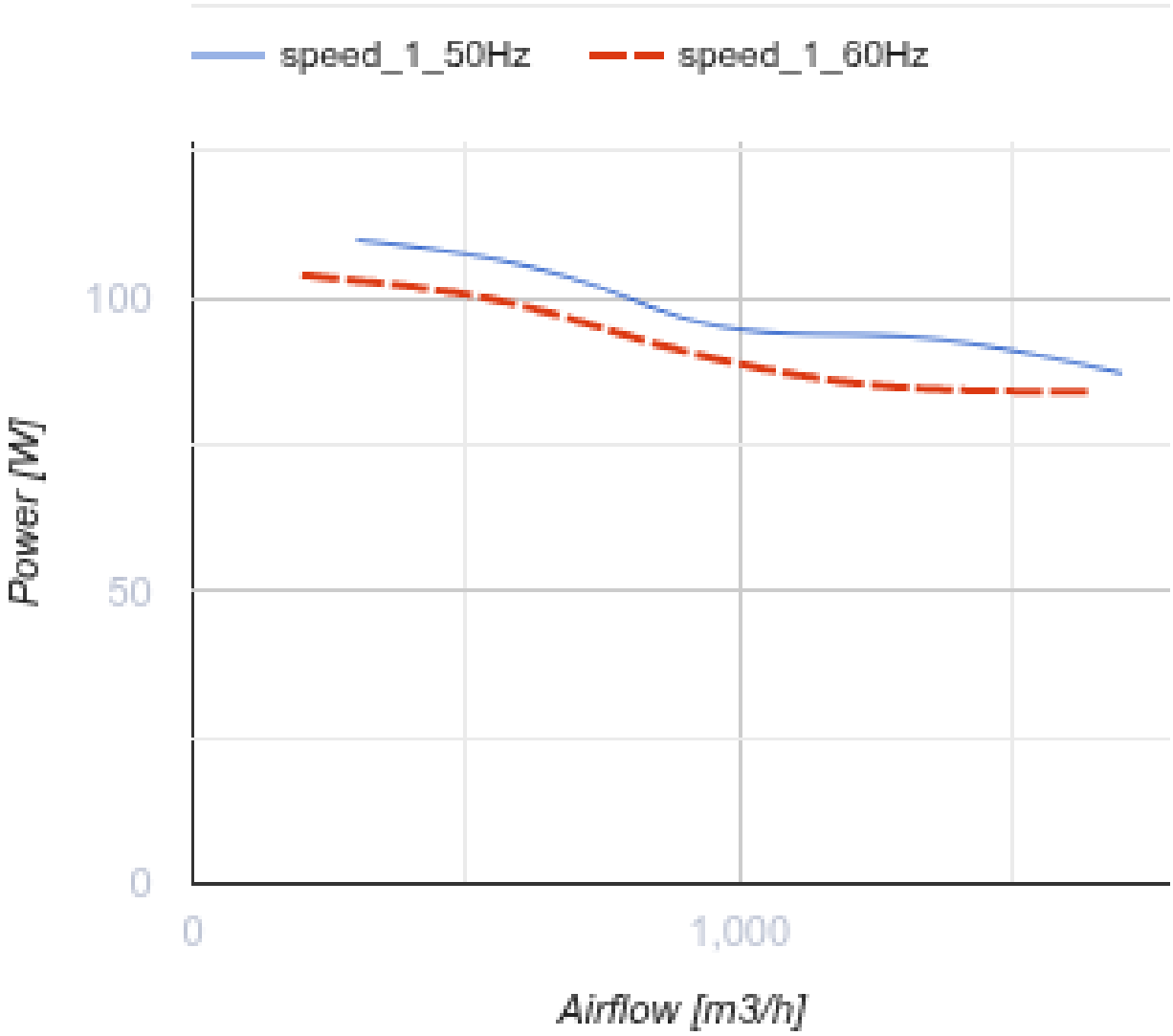

Abmessungen

ØD	Ød	B	B1	L
312	9	430	380	170

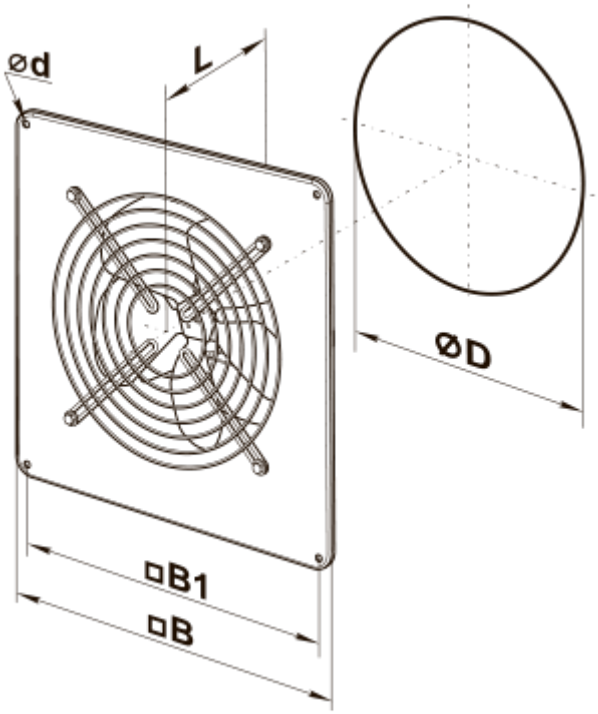
⌀d
L
⌀D
□B1
□B

Ecodesign

Warenzeichen	Vents					
Modell	OV1 315					
Spezifischer Energieverbrauch (SEV) (kWh/(m²/a))	Kalt		Durchschnittlich		Warm	
	-55	A+	-27	B	-12	E
Typ des Lüftungsgeräts	Unidirektional					
Antriebsart	Drehzahlregelung					
Typ des Wärmerückgewinnungssystems	Nicht vorhanden					
Maximaler Luftvolumenstrom (m³/h)	1700					
Elektrische Eingangsleistung (W)	110					
Referenzvolumenstrom (m³/s)	0.331					
Spezifische Leistungsaufnahme (SPI) (W/(m³/h))	0.044					
Steuerungstypologie	Örtliche Bedarfssteuerung					
Anlagentyp	RVU UVU					
Schallleistungspegel (dB(A))	62					
Jährlicher Stromverbrauch (JSV) (kWh/a)	Kalt		Durchschnittlich		Warm	
	34		34		34	
Jährliche Einsparung an Heizenergie (JEH) (kWh/a)	Kalt		Durchschnittlich		Warm	
	5500		2800		1300	