OVK 200 S EC



Axial-Wandventilatoren mit EC-Motoren

- Schalldruckpegel LpA bei 3 m: 54
- Laufradtyp: Axial
- Gehäusematerial: Beschichteter Stahl

	Maßeinheit	OVK 200 S EC
Stutzengröße	mm	200
Phasen	-	1
Minimale Versorgungsspannung	V	230
Maximale Versorgungsspannung	V	230
Netzfrequenz	Hz	50/60
Nennleistung	W	115
Stromaufnahme	A	0.85
Maximaler Volumenstrom bei 50 Hz	m^3/h	1600
Schalldruckpegel LpA bei 3 m	dB(A)	54
Gewicht	kg	1.7
Maximale Fördermitteltemperatur	°C	60
Minimale Fördermitteltemperatur	°C	-25
Schutzart	-	IPX5
Motorschutzart	-	IP55
Material des Laufrads	-	Beschichteter Stahl

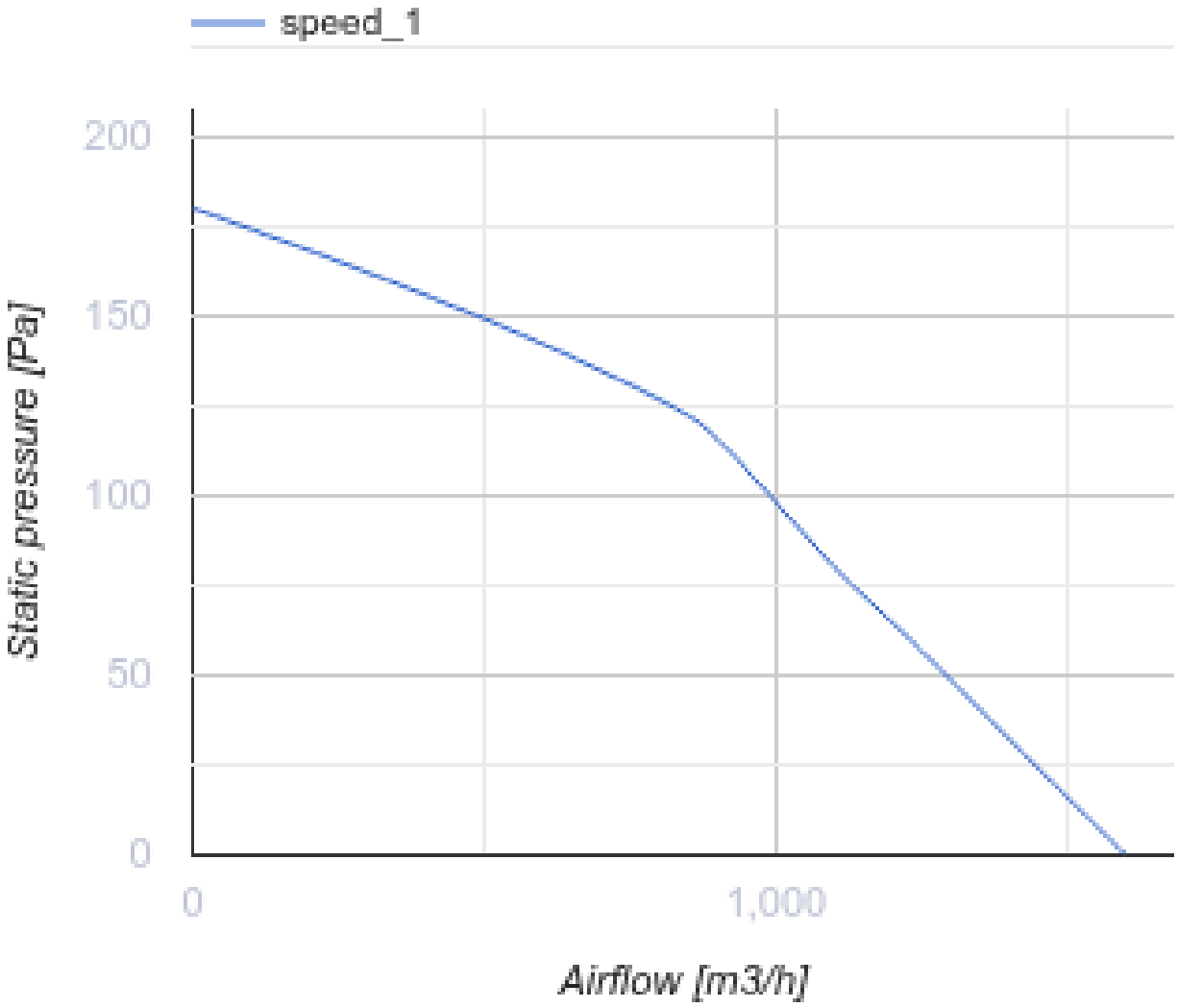

Abmessungen

ØD	ØD1	ØD2	Ød	L	L1
210	250	280	7	81	93

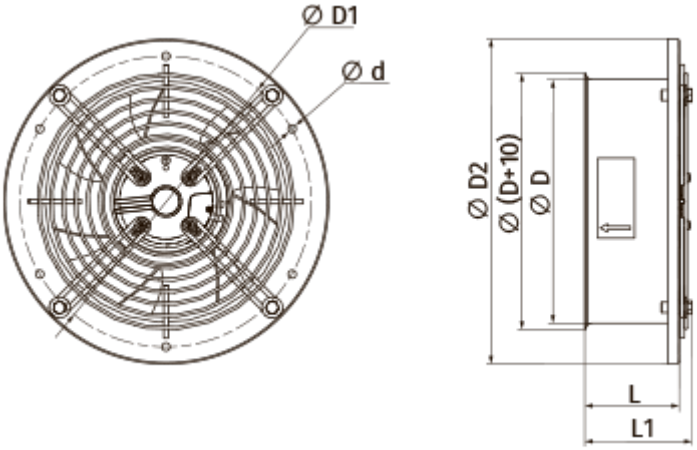

Zubehör

EC-Motor Drehzahlregler

Produktname	Foto	Beschreibung
R-1/010		EC-motor Drehzahlregler