OVK 2D 250

Niederdruck-Axialventilatoren im Stahlgehäuse für Wandmontage

- Max. Förderleistung: 1060
- Schalldruckpegel LpA @ 3 m: 51
- Motortyp: AC
- Laufradtyp: Axial
- Gehäusematerial: Coated steel
- In jeder Position

	Maßeinheit	OVK 2D 250
Luftkanalgröße	mm	250
Speed	-	1
Versorgungsspannung min	V	400
Versorgungsspannung max	V	400
Frequenz der Netzversorgung	Hz	50/60
Leistung	W	80
Stromaufnahme	A	0.22
Max. Förderleistung	m^3/h	1060
Schalldruckpegel LpA @ 3 m	dB(A)	51
Gewicht	kg	3.8
Fördermitteltemperatur max	°C	60
Fördermitteltemperatur min	°C	-30
Schutzart	-	IP24

Abmessungen

ØD	ØD1	ØD2	Ød	L
260	295	340	7	135

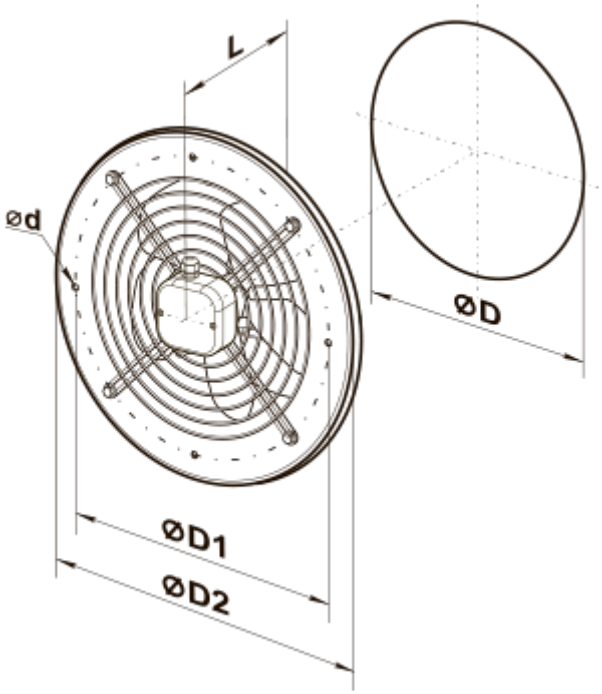
L
Ød
ØD
ØD1
ØD2