OVK 2E 200



Axial-Wandventilatoren

- Schalldruckpegel LpA bei 3 m: 48
- Laufradtyp: Axial
- Gehäusematerial: Beschichteter Stahl
- In beliebiger Position

	Maßeinheit	OVK 2E 200	
Stutzengröße	mm	200	
Phasen	-	1	
Maximale Versorgungsspannung	V	240	
Minimale Versorgungsspannung	V	220	
Netzfrequenz	Hz	50	60
Nennleistung	W	55	
Stromaufnahme	A	0.26	
Maximaler Volumenstrom bei 50 Hz	m³/h	860	
Drehzahl bei 50 Hz	-	2300	
Schalldruckpegel LpA bei 3 m	dB(A)	48	
Gewicht	kg	2.8	
Maximale Fördermitteltemperatur	°C	60	
Minimale Fördermitteltemperatur	°C	-30	
Schutzart	-	IP24	
Motorschutzart	-	IP54	
Material des Laufrads	-	Beschichteter Stahl	

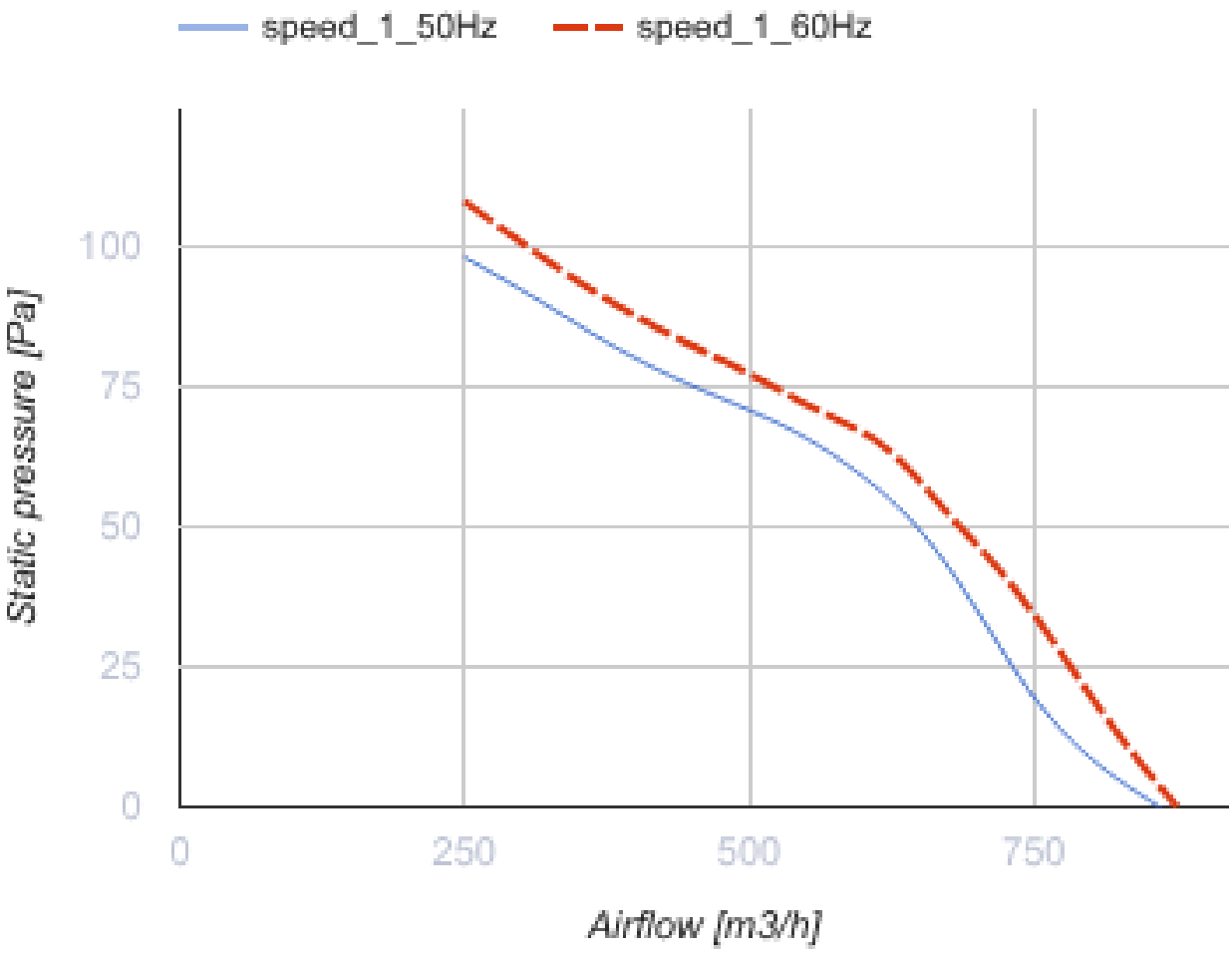
speed_1_50Hz
speed_1_60Hz
Static pressure [Pa]
100
75
50
25
0
0
250
500
750
Airflow [m3/h]

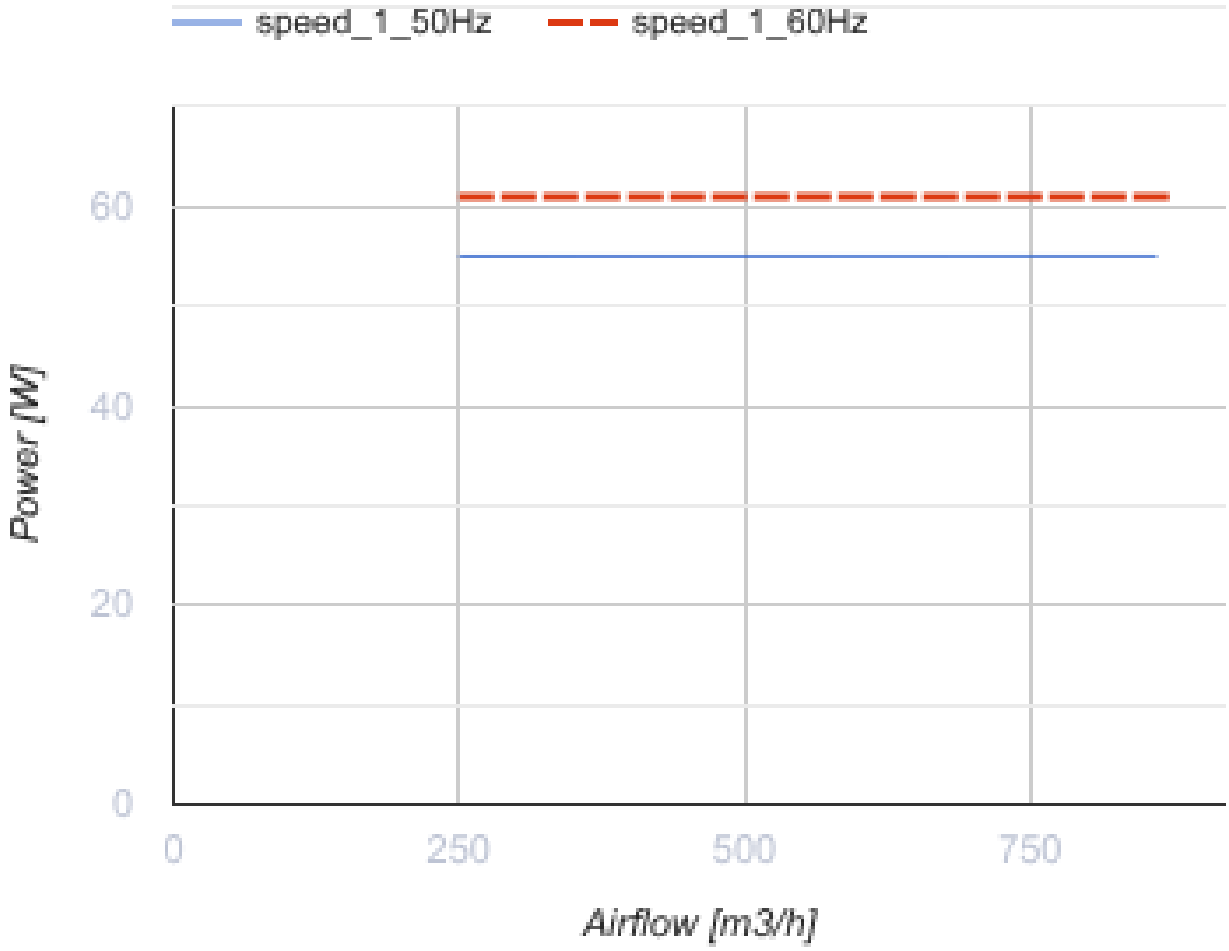

Abmessungen

ØD	ØD1	ØD2	Ød	L
210	250	280	7	125

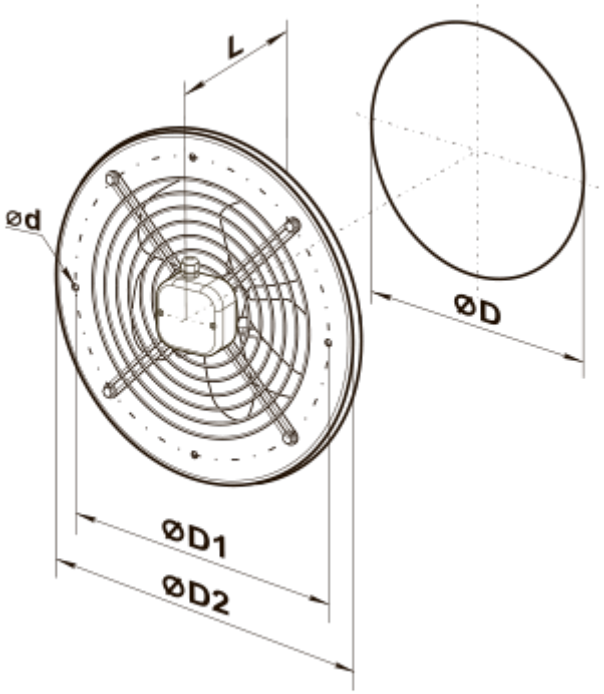
L
ød
ØD
ØD1
ØD2

Ecodesign

Warenzeichen	Vents
Modell	OVK 2E 200
Antriebsart	Externer MSD oder VSD
Typ des Wärmerückgewinnungssystems	Nicht vorhanden
Statischer Druck bei Nennvolumenstrom (Pa)	65
Maximale externe Leckagerate (%)	2.7
Statische Effizienz (%)	8.3
Anlagentyp	NRVU UVU
Effektive Eingangsleistung (kW)	0.06
Schallleistungspegel (dB(A))	70