# OVK 400 EC



Axial-Wandventilatoren mit EC-Motoren

- Schalldruckpegel LpA bei 3 m: 58
- Laufradtyp: Axial
- Gehäusematerial: Beschichteter Stahl

| | Maßeinheit | OVK 400 EC |
|---|---|---|
| Stutzengröße | mm | 400 |
| Phasen | - | 1 |
| Minimale Versorgungsspannung | V | 230 |
| Maximale Versorgungsspannung | V | 230 |
| Netzfrequenz | Hz | 50/60 |
| Nennleistung | W | 170 |
| Stromaufnahme | A | 1.3 |
| Maximaler Volumenstrom bei 50 Hz | $m^3/h$ | 4000 |
| Schalldruckpegel LpA bei 3 m | dB(A) | 58 |
| Gewicht | kg | 4.6 |
| Maximale Fördermitteltemperatur | °C | 60 |
| Minimale Fördermitteltemperatur | °C | -25 |
| Schutzart | - | IPX5 |
| Motorschutzart | - | IP55 |
| Material des Laufrads | - | Beschichteter Stahl |

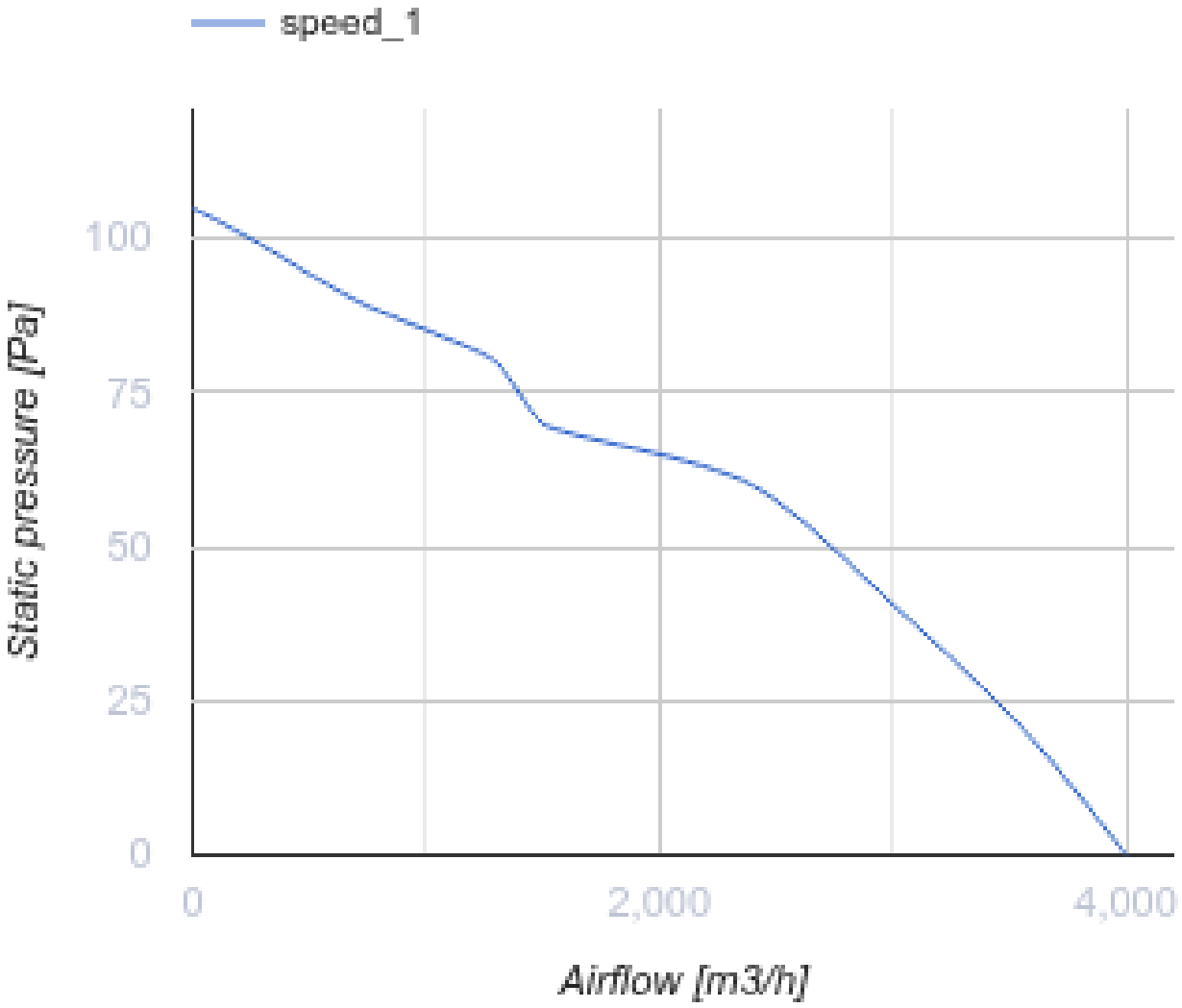


## Abmessungen

| ØD | ØD1 | ØD2 | Ød | L | L1 |
|---|---|---|---|---|---|
| 416 | 504 | 528 | 9 | 97 | 157 |

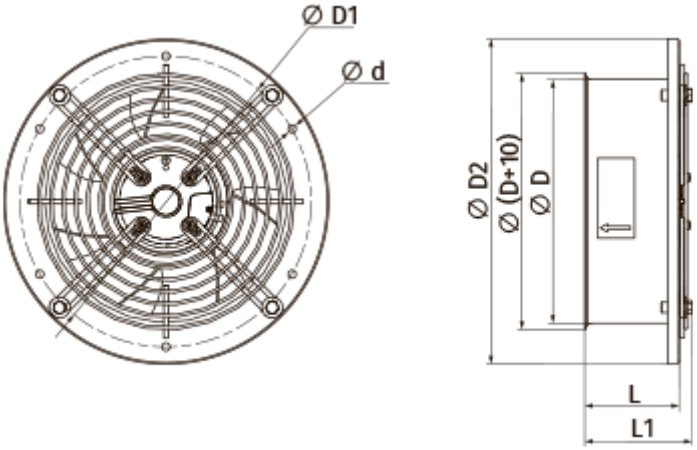


## Zubehör

### EC-Motor Drehzahlregler

| Produktname | Foto | Beschreibung |
|---|---|---|
| R-1/010 |  | EC-motor Drehzahlregler |