OVK 4D 300



Axial-Wandventilatoren

- Schalldruckpegel LpA bei 3 m: 45
- Laufradtyp: Axial
- Gehäusematerial: Beschichteter Stahl
- In beliebiger Position

	Maßeinheit	OVK 4D 300	
Stutzengröße	mm	300	
Phasen	-	3	
Maximale Versorgungsspannung	V	400	
Minimale Versorgungsspannung	V	400	
Netzfrequenz	Hz	50	60
Nennleistung	W	75	
Stromaufnahme	A	0.22	
Maximaler Volumenstrom bei 50 Hz	m³/h	1310	
Drehzahl bei 50 Hz	-	1380	
Schalldruckpegel LpA bei 3 m	dB(A)	45	
Gewicht	kg	5.1	
Maximale Fördermitteltemperatur	°C	60	
Minimale Fördermitteltemperatur	°C	-30	
Schutzart	-	IP24	
Motorschutzart	-	IP54	
Material des Laufrads	-	Beschichteter Stahl	

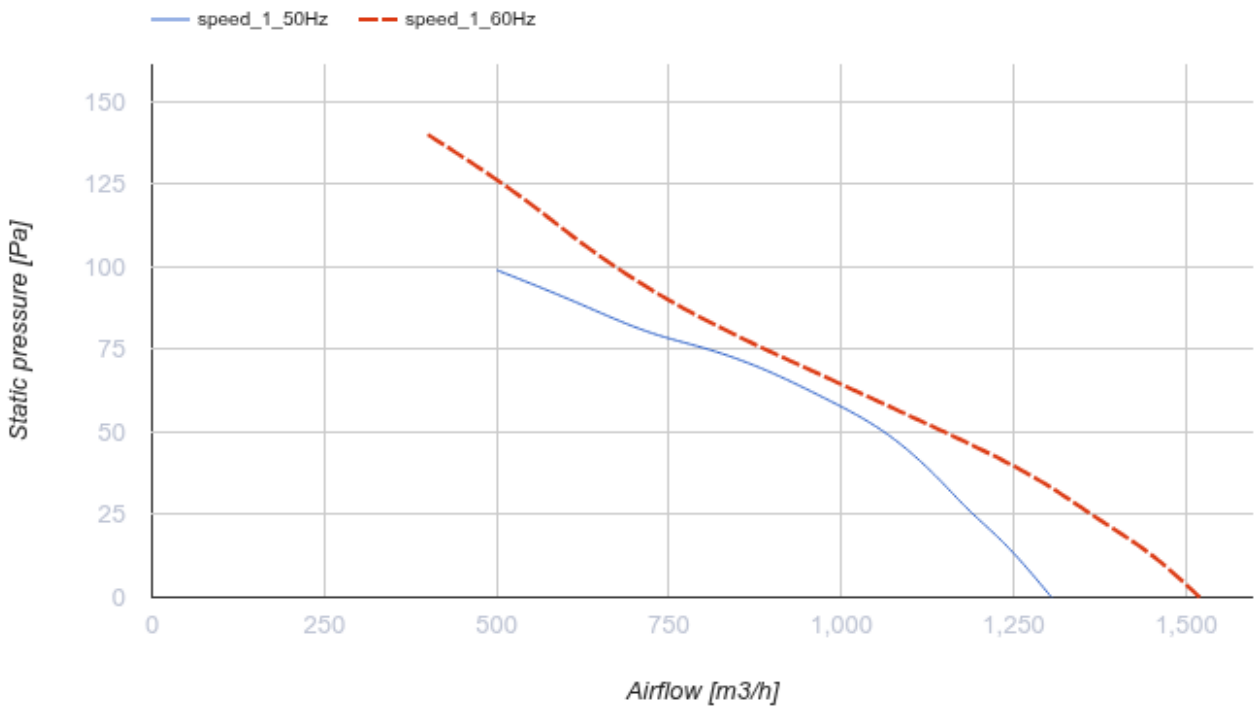

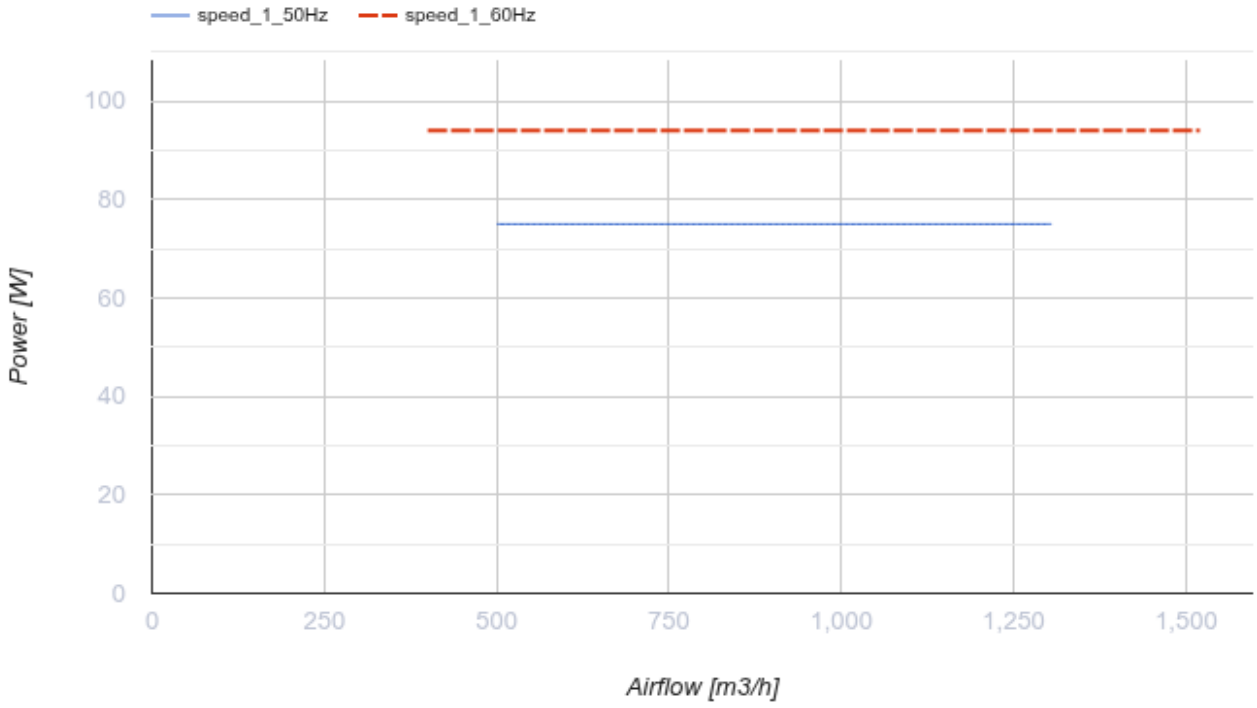

Abmessungen

ØD	ØD1	ØD2	Ød	L
317	380	397	9	145

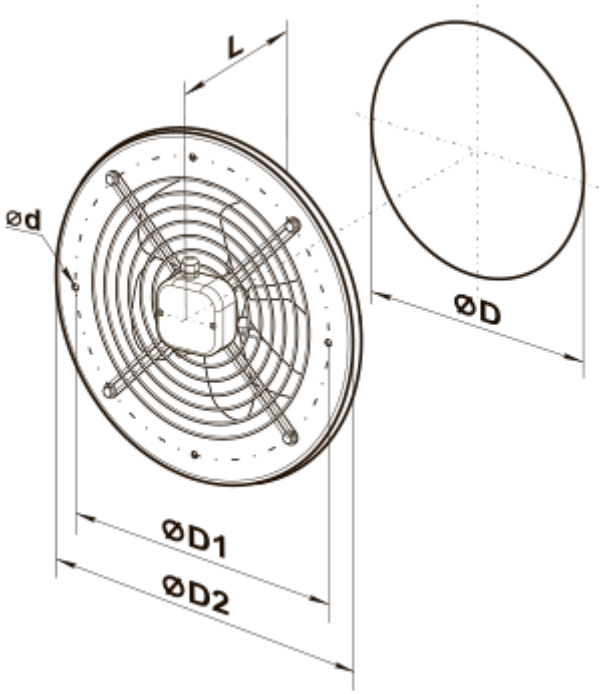
L
ød
ØD
ØD1
ØD2

Ecodesign

Warenzeichen	Vents
Modell	OVK 4D 300
Antriebsart	Externer MSD oder VSD
Typ des Wärmerückgewinnungssystems	Nicht vorhanden
Statischer Druck bei Nennvolumenstrom (Pa)	70
Maximale externe Leckagerate (%)	2.7
Statische Effizienz (%)	18.4
Effektive Eingangsleistung (kW)	0.094
Schallleistungspegel (dB(A))	78
Anlagentyp	NRVU UVU