OVK 4E 450



Axial-Wandventilatoren

- Schalldruckpegel LpA bei 3 m: 56
- Laufradtyp: Axial
- Gehäusematerial: Beschichteter Stahl
- In beliebiger Position

	Maßeinheit	OVK 4E 450
Stutzengröße	mm	450
Phasen	-	1
Minimale Versorgungsspannung	V	220
Maximale Versorgungsspannung	V	240
Netzfrequenz	Hz	50
Nennleistung	W	250
Stromaufnahme	A	1.2
Maximaler Volumenstrom bei 50 Hz	m^3/h	4680
Drehzahl bei 50 Hz	-	1350
Schalldruckpegel LpA bei 3 m	dB(A)	56
Gewicht	kg	10
Maximale Fördermitteltemperatur	°C	60
Minimale Fördermitteltemperatur	°C	-30
Schutzart	-	IP24
Motorschutzart	-	IP54
Material des Laufrads	-	Beschichteter Stahl

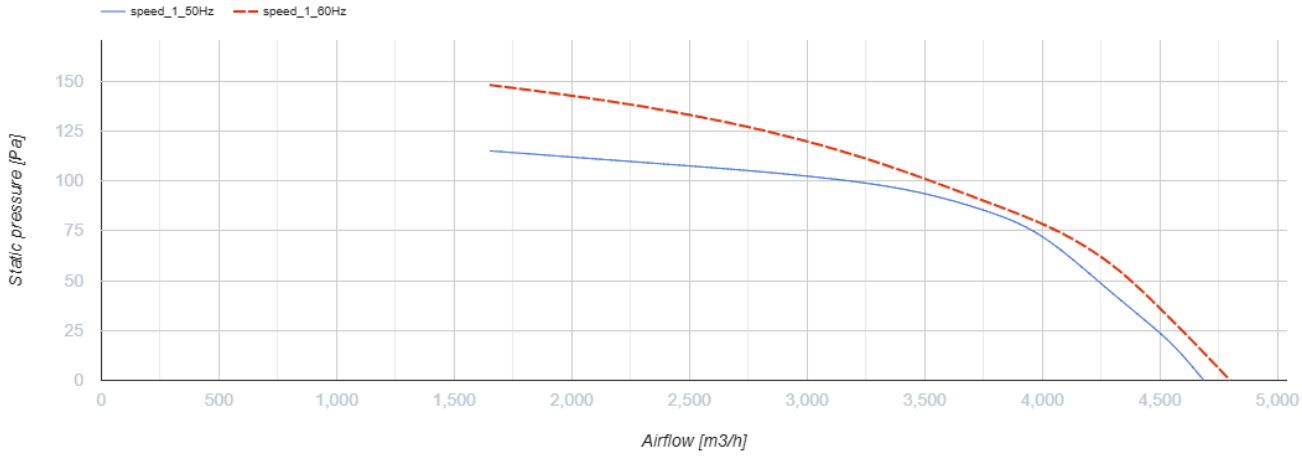

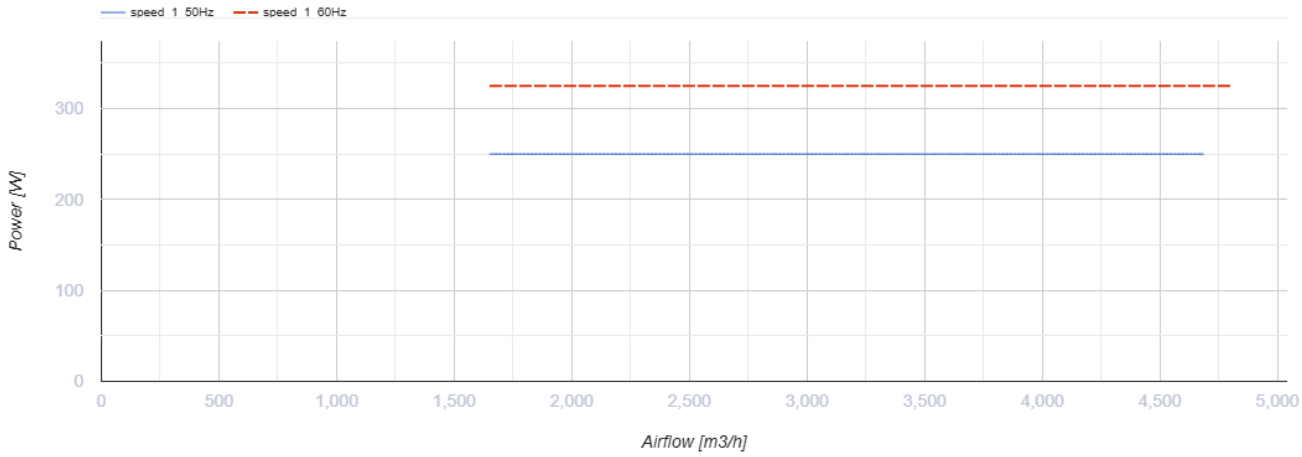

Abmessungen

ØD	ØD1	ØD2	Ød	L
465	578	607	11	230

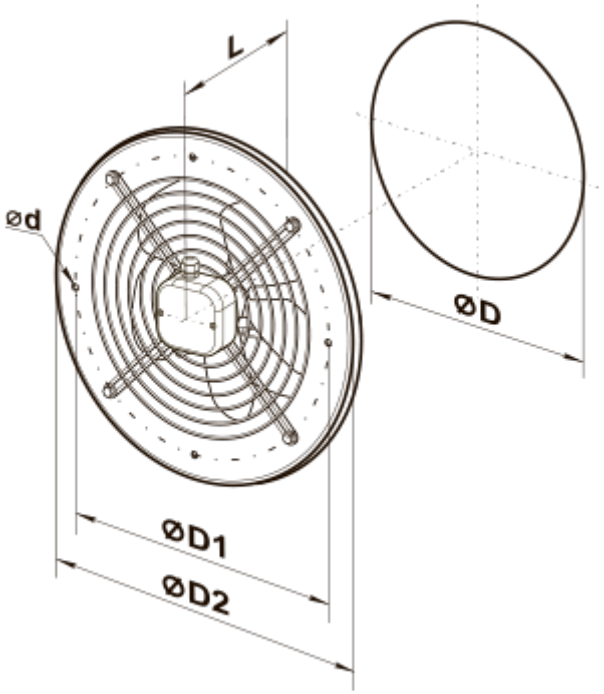
L
ød
ØD
ØD1
ØD2

Ecodesign

Warenzeichen	Vents
Modell	OVK 4E 450
Antriebsart	Externer MSD oder VSD
Typ des Wärmerückgewinnungssystems	Nicht vorhanden
Statischer Druck bei Nennvolumenstrom (Pa)	90
Maximale externe Leckagerate (%)	2.7
Statische Effizienz (%)	32
Anlagentyp	NRVU UVU
Effektive Eingangsleistung (kW)	0.288
Schallleistungspegel (dB(A))	84