OVK 4E 500 (220V/60Hz)



Axial-Wandventilatoren

- Laufradtyp: Axial
- Gehäusematerial: Beschichteter Stahl
- In beliebiger Position

	Maßeinheit	OVK 4E 500 (220V/60Hz)
Phasen	-	1
Maximale Versorgungsspannung	V	240
Minimale Versorgungsspannung	V	220
Netzfrequenz	Hz	60
Gewicht	kg	14
Maximale Fördermitteltemperatur	°C	50
Minimale Fördermitteltemperatur	°C	-30
Schutzart	-	IP24
Motorschutzart	-	IP54
Material des Laufrads	-	Beschichteter Stahl

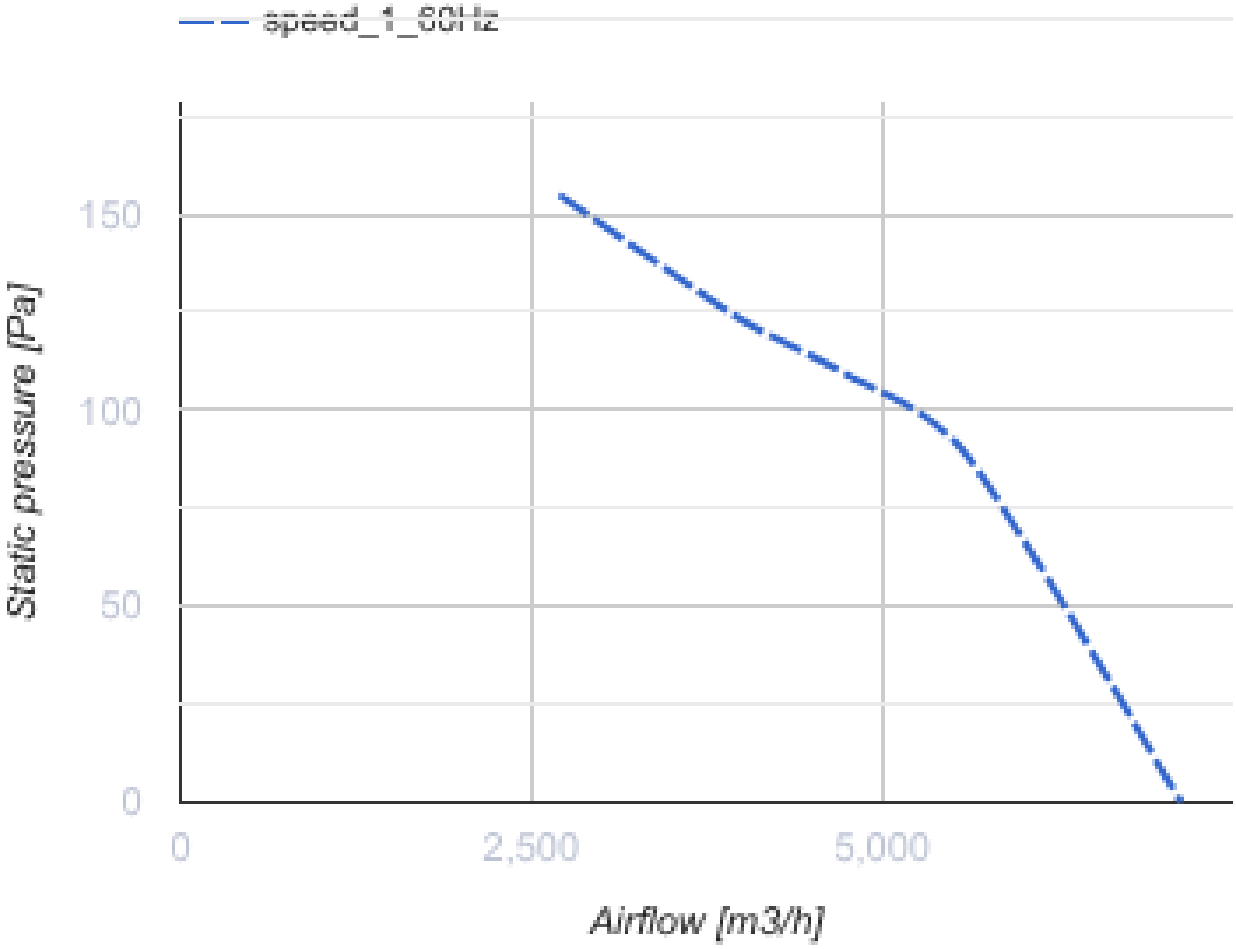
speed_1_60Hz
150
100
50
0
Static pressure [Pa]
0
2,500
5,000
Airflow [m3/h]

Abmessungen

ØD	ØD1	ØD2	Ød	L
520	590	655	11	250

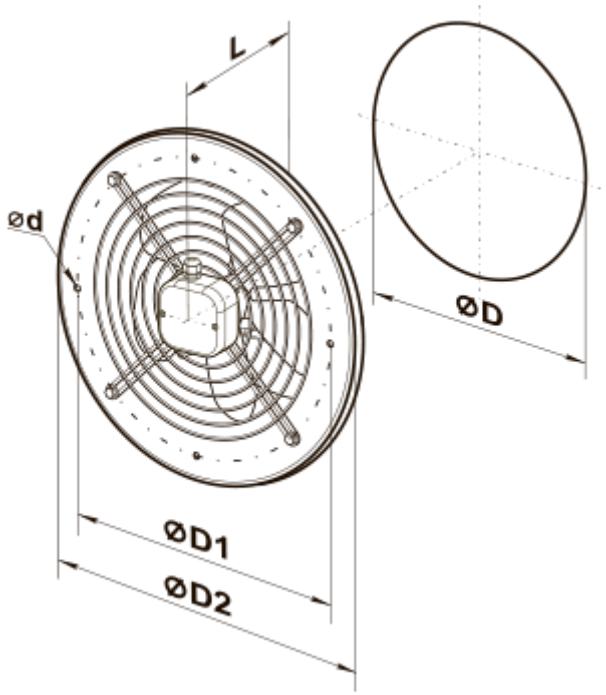

Ecodesign

Warenzeichen	Vents
Modell	OVK 4E 500 (220V/60Hz)
Antriebsart	Externer MSD oder VSD
Typ des Wärmerückgewinnungssystems	Nicht vorhanden
Statischer Druck bei Nennvolumenstrom (Pa)	100
Maximale externe Leckagerate (%)	2.7
Statische Effizienz (%)	32.1
Anlagentyp	NRVU UVU
Effektive Eingangsleistung (kW)	0.44
Schallleistungspegel (dB(A))	89