OVK 4E 500

Niederdruck-Axialventilatoren im Stahlgehäuse für Wandmontage

- Max. Förderleistung: 7060
- Schalldruckpegel LpA @ 3 m: 58
- Motortyp: AC
- Laufradtyp: Axial
- Gehäusematerial: Coated steel
- In jeder Position

	Maßeinheit	OVK 4E 500
Luftkanalgröße	mm	500
Speed	-	1
Versorgungsspannung min	V	220
Versorgungsspannung max	V	240
Frequenz der Netzversorgung	Hz	50/60
Leistung	W	420
Stromaufnahme	A	1.95
Max. Förderleistung	m^3/h	7060
Schalldruckpegel LpA @ 3 m	dB(A)	58
Gewicht	kg	14
Fördermitteltemperatur max	°C	60
Fördermitteltemperatur min	°C	-30
Schutzart	-	IP24

Abmessungen

ØD	ØD1	ØD2	Ød	L
520	590	655	11	250

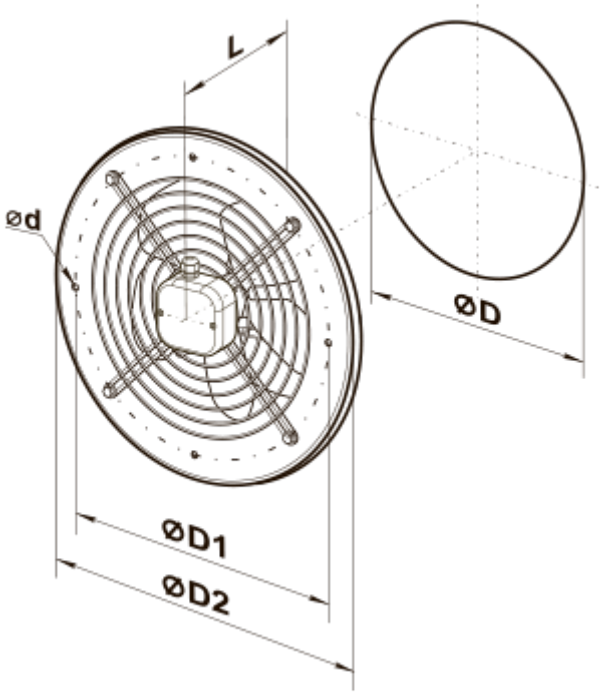
L
Ød
ØD
ØD1
ØD2