OVK 4E 630



Axial-Wandventilatoren

- Schalldruckpegel LpA bei 3 m: 67
- Laufradtyp: Axial
- Gehäusematerial: Beschichteter Stahl
- In beliebiger Position

	Maßeinheit	OVK 4E 630
Stutzengröße	mm	630
Phasen	-	1
Maximale Versorgungsspannung	V	240
Minimale Versorgungsspannung	V	220
Netzfrequenz	Hz	50
Nennleistung	W	750
Stromaufnahme	A	3.5
Maximaler Volumenstrom bei 50 Hz	m^3/h	11900
Drehzahl bei 50 Hz	-	1360
Schalldruckpegel LpA bei 3 m	dB(A)	67
Gewicht	kg	20
Maximale Fördermitteltemperatur	°C	60
Minimale Fördermitteltemperatur	°C	-30
Schutzart	-	IP24
Motorschutzart	-	IP54
Material des Laufrads	-	Beschichteter Stahl

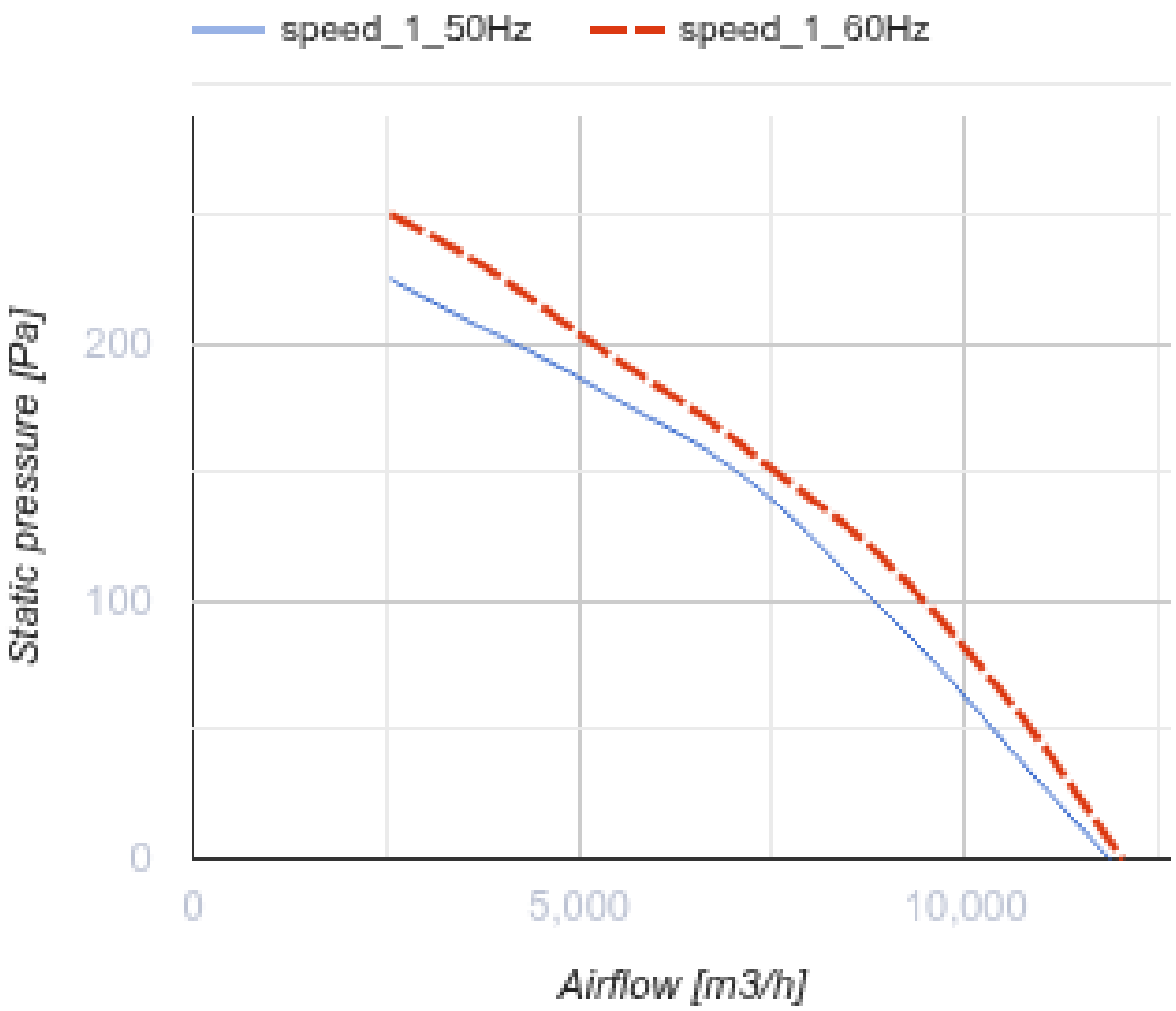
speed_1_50Hz
speed_1_60Hz
Static pressure [Pa]
200
100
0
0
5,000
10,000
Airflow [m3/h]

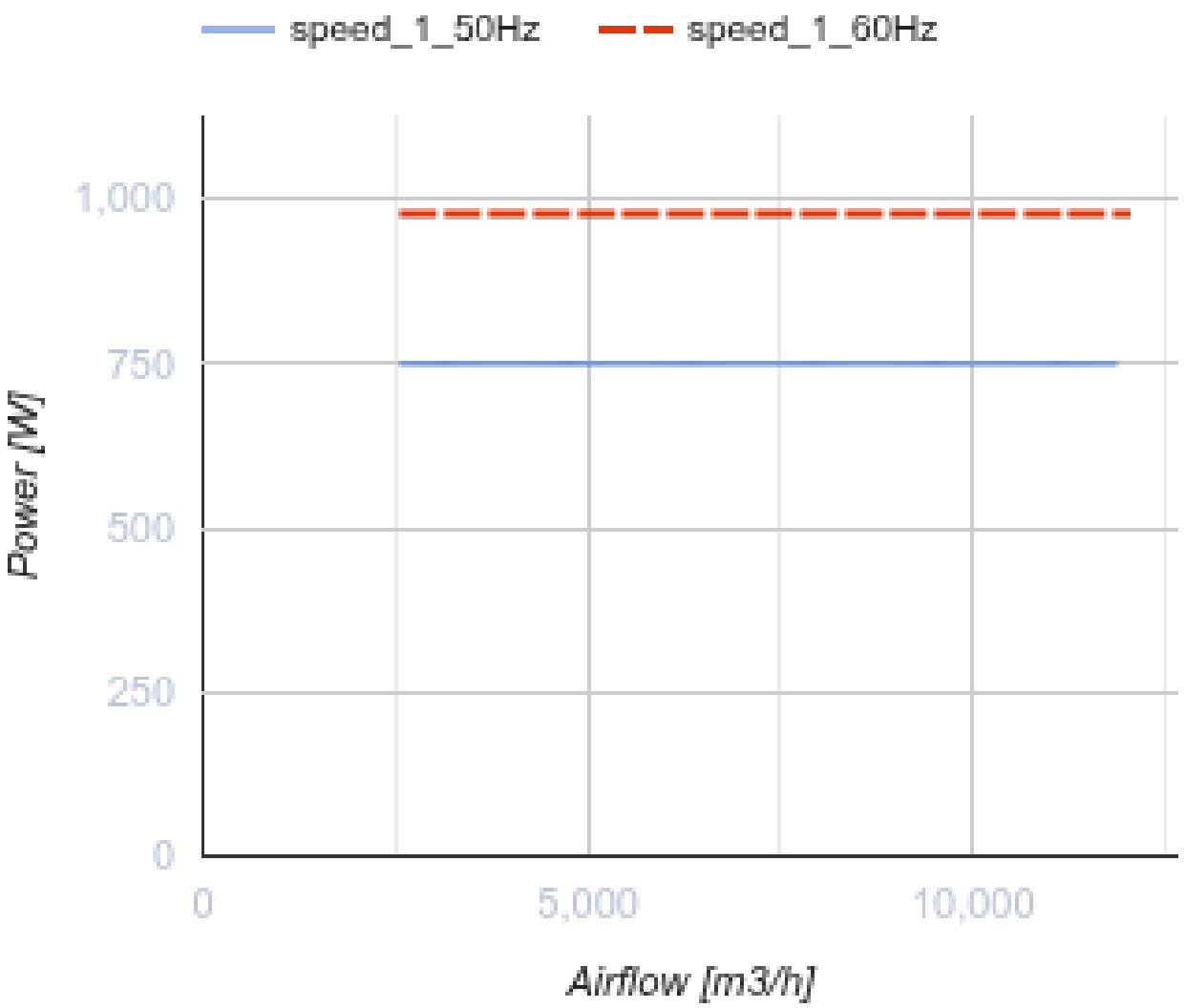

Abmessungen

ØD	ØD1	ØD2	Ød	L
650	760	800	11	275

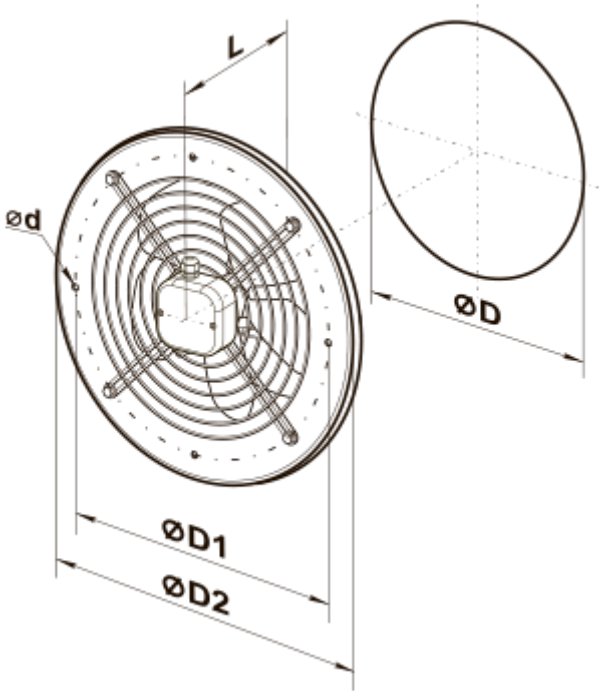
L
ød
ØD
ØD1
ØD2

Ecodesign

Warenzeichen	Vents
Modell	OVK 4E 630
Antriebsart	Externer MSD oder VSD
Typ des Wärmerückgewinnungssystems	Nicht vorhanden
Statischer Druck bei Nennvolumenstrom (Pa)	149
Maximale externe Leckagerate (%)	2.7
Statische Effizienz (%)	37.5
Effektive Eingangsleistung (kW)	0.8
Anlagentyp	NRVU UVU
Schallleistungspegel (dB(A))	95