OVK 4E 630

Niederdruck-Axialventilatoren im Stahlgehäuse für Wandmontage

- Max. Förderleistung: 11900
- Schalldruckpegel LpA @ 3 m: 67
- Motortyp: AC
- Laufradtyp: Axial
- Gehäusematerial: Coated steel
- In jeder Position

	Maßeinheit	OVK 4E 630
Luftkanalgröße	mm	630
Speed	-	1
Versorgungsspannung min	V	220
Versorgungsspannung max	V	240
Frequenz der Netzversorgung	Hz	50/60
Leistung	W	750
Stromaufnahme	A	3.5
Max. Förderleistung	m^3/h	11900
Schalldruckpegel LpA @ 3 m	dB(A)	67
Gewicht	kg	20
Fördermitteltemperatur max	°C	60
Fördermitteltemperatur min	°C	-30
Schutzart	-	IP24

Abmessungen

ØD	ØD1	ØD2	Ød	L
650	760	800	11	275

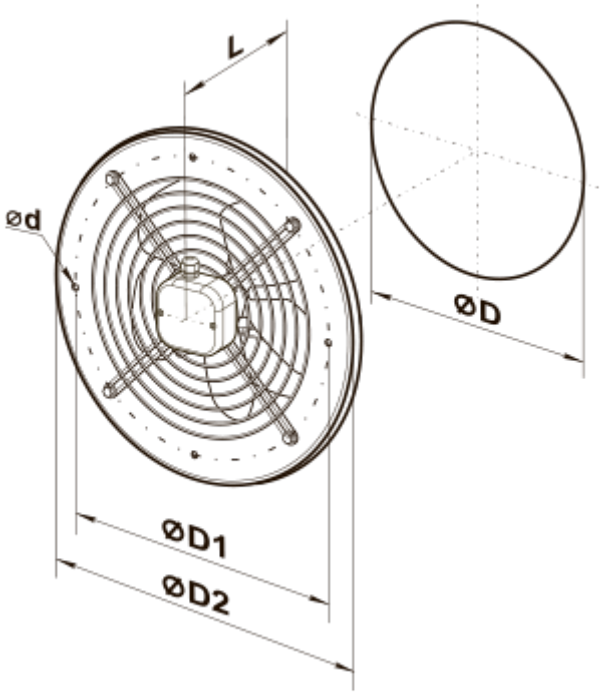
L
Ød
ØD
ØD1
ØD2