# OVK 6D 450 (220V/60Hz)



Axial-Wandventilatoren

- Laufradtyp: Axial
- Gehäusematerial: Beschichteter Stahl
- In beliebiger Position

| | Maßeinheit | OVK 6D 450 (220V/60Hz) |
|---|---|---|
| Phasen | - | 3 |
| Maximale Versorgungsspannung | V | 400 |
| Minimale Versorgungsspannung | V | 400 |
| Netzfrequenz | Hz | 60 |
| Gewicht | kg | 10 |
| Maximale Fördermitteltemperatur | °C | 50 |
| Minimale Fördermitteltemperatur | °C | -30 |
| Schutzart | - | IP24 |
| Motorschutzart | - | IP54 |
| Material des Laufrads | - | Beschichteter Stahl |

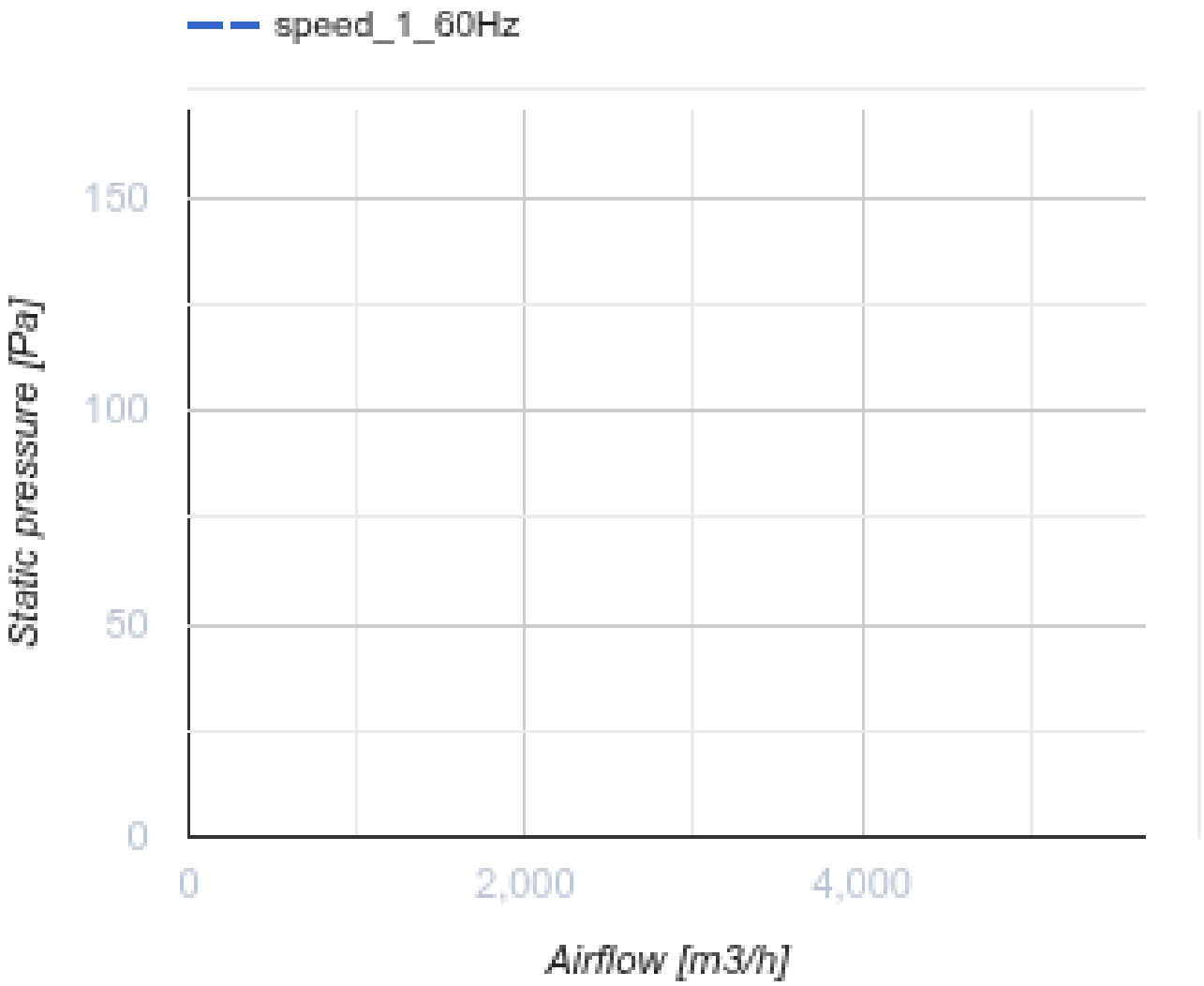
speed_1_60Hz
150
100
50
0
Static pressure [Pa]
0
2,000
4,000
Airflow [m3/h]

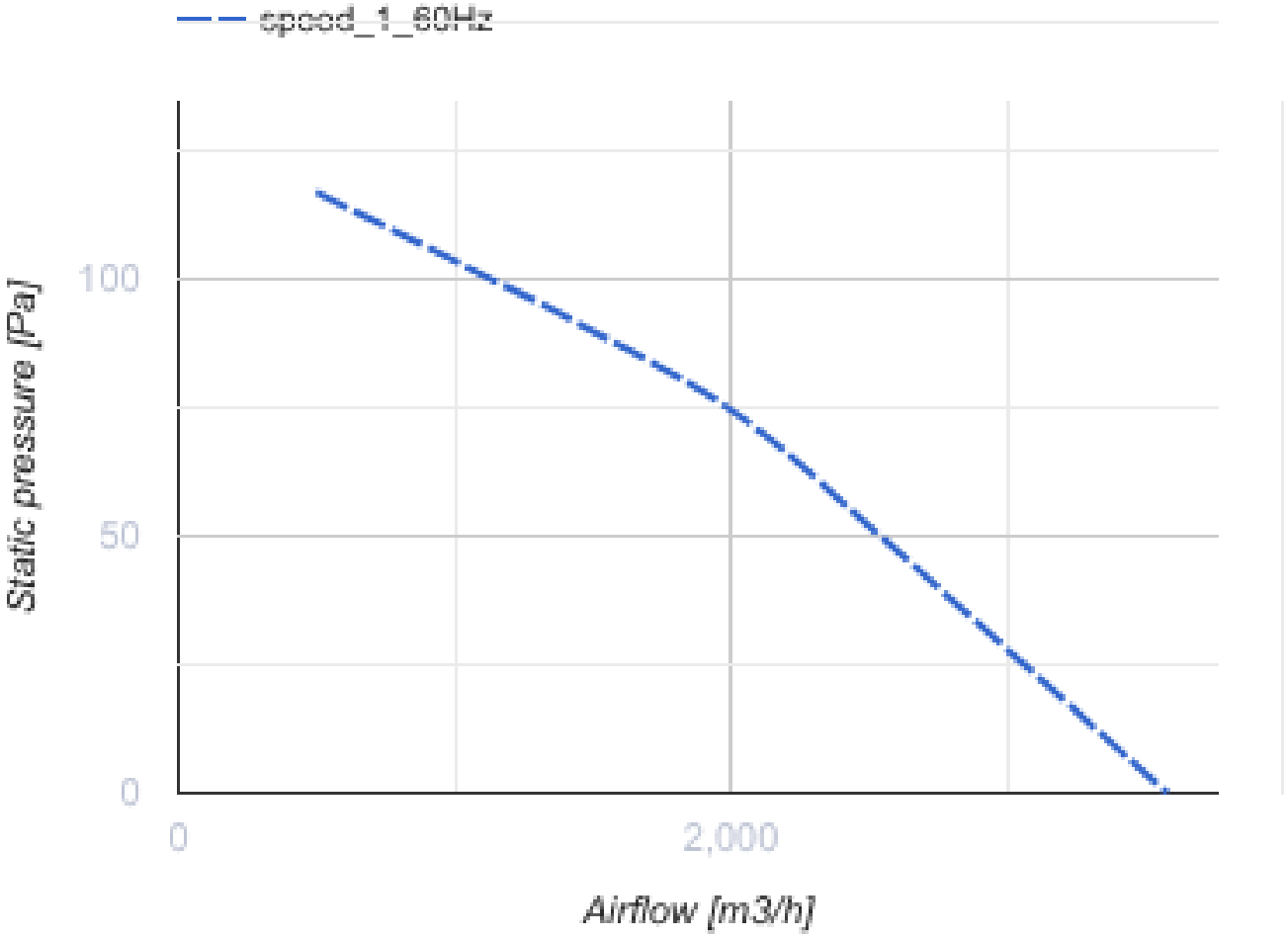
speed_1_60Hz
Static pressure [Pa]
100
50
0
0
2,000
Airflow [m3/h]

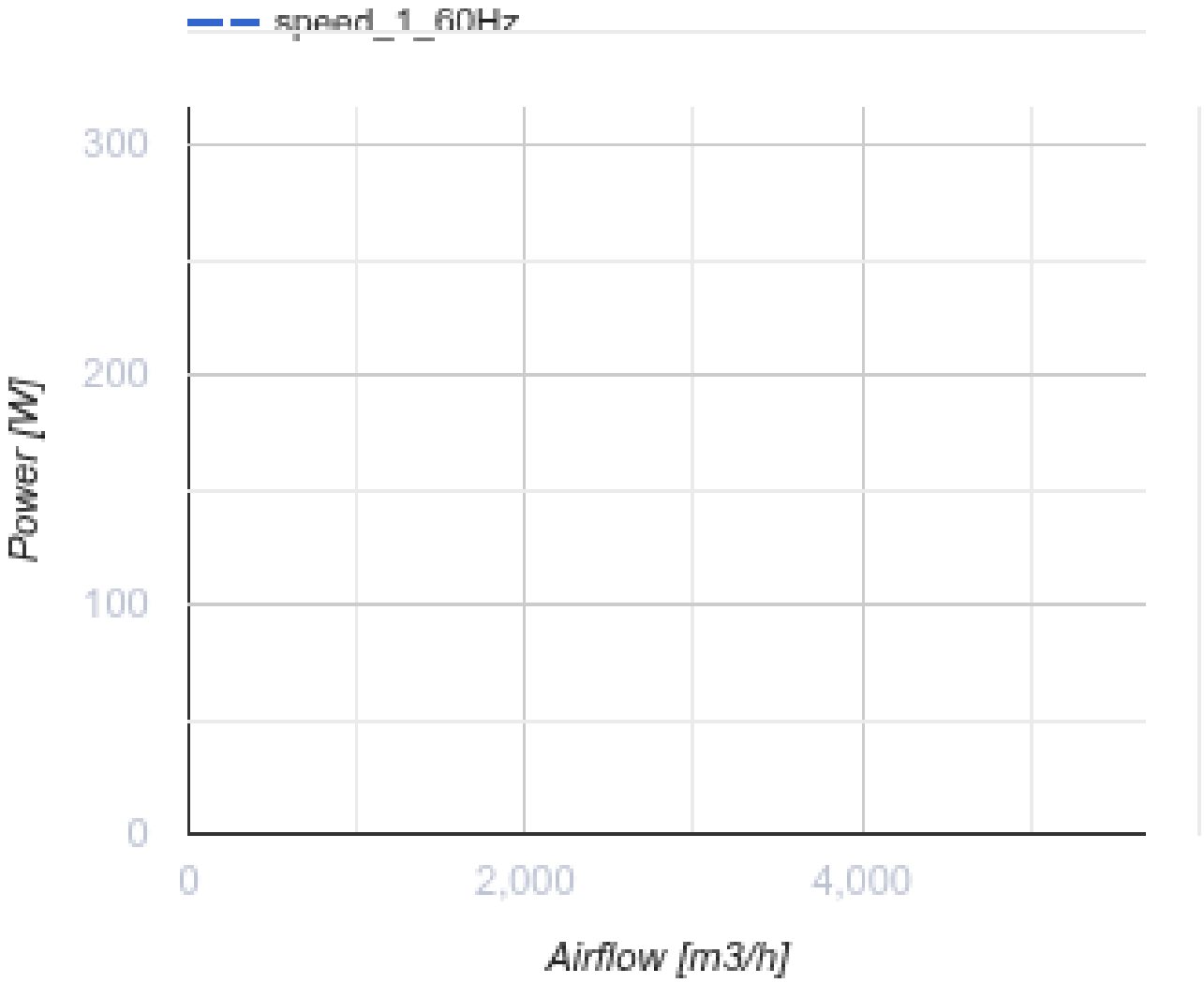


## Abmessungen

| ØD | ØD1 | ØD2 | Ød | L |
|---|---|---|---|---|
| 465 | 578 | 607 | 11 | 230 |

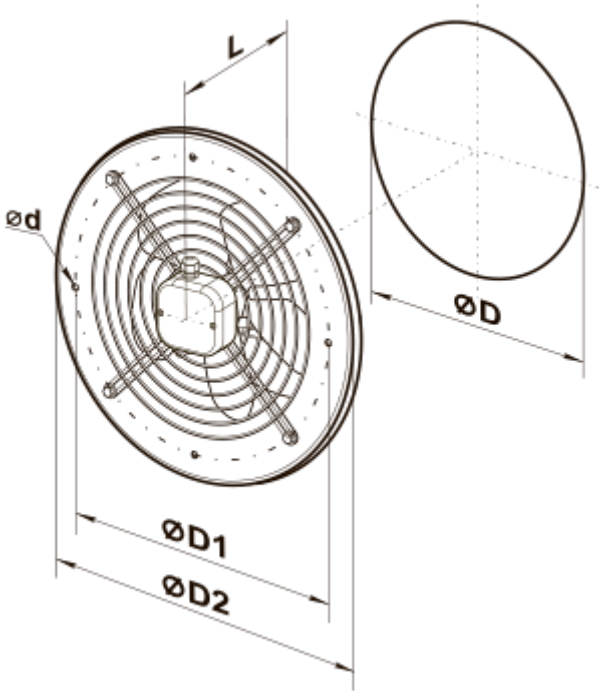
L
ød
ØD
ØD1
ØD2

## Ecodesign

| Warenzeichen | Vents |
|---|---|
| Modell | OVK 6D 450 (220V/60Hz) |
| Antriebsart | Externer MSD oder VSD |
| Typ des Wärmerückgewinnungssystems | Nicht vorhanden |
| Statischer Druck bei Nennvolumenstrom (Pa) | 100 |
| Maximale externe Leckagerate (%) | 2.7 |
| Statische Effizienz (%) | 35 |
| Anlagentyp | NRVU UVU |
| Effektive Eingangsleistung (kW) | 0.296 |
| Schallleistungspegel (dB(A)) | 85 |