# OVK1 150

Niederdruck-Axialventilatoren im Stahlgehäuse für Wandmontage

- Max. Förderleistung: 200
- Schalldruckpegel LpA @ 3 m: 33
- Motortyp: AC
- Laufradtyp: Axial
- Gehäusematerial: Coated steel
- In jeder Position

| | Maßeinheit | OVK1 150 |
|---|---|---|
| Luftkanalgröße | mm | 150 |
| Speed | - | 1 |
| Versorgungsspannung min | V | 220 |
| Versorgungsspannung max | V | 240 |
| Frequenz der Netzversorgung | Hz | 50/60 |
| Leistung | W | 36 |
| Stromaufnahme | A | 0.26 |
| Max. Förderleistung | $m^3/h$ | 200 |
| Schalldruckpegel LpA @ 3 m | dB(A) | 33 |
| Gewicht | kg | 2.5 |
| Fördermitteltemperatur max | °C | 40 |
| Fördermitteltemperatur min | °C | -30 |
| Schutzart | - | IP24 |
| Motorschutzart | - | IP44 |

## Abmessungen

| ØD | ØD1 | ØD2 | Ød | L |
|---|---|---|---|---|
| 162 | 190 | 220 | 7 | 120 |

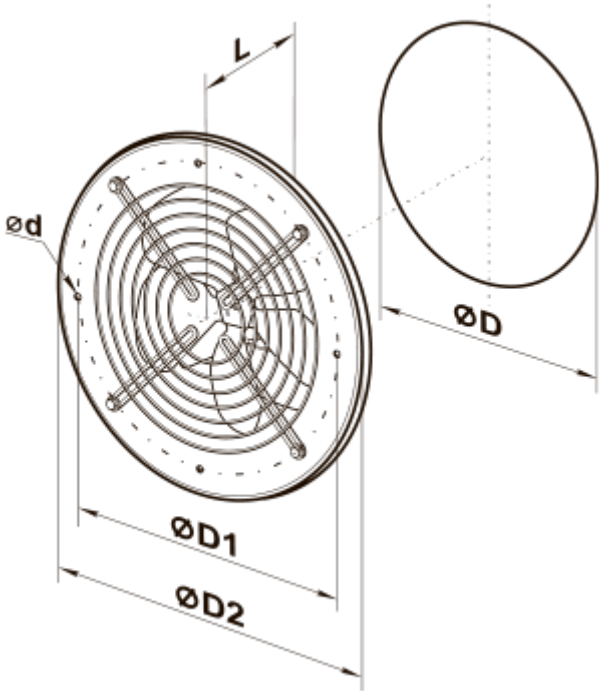
L
ød
ØD
ØD1
ØD2