OVK1 315

Niederdruck-Axialventilatoren im Stahlgehäuse für Wandmontage

- Max. Förderleistung: 1700
- Schalldruckpegel LpA @ 3 m: 42
- Motortyp: AC
- Laufradtyp: Axial
- Gehäusematerial: Coated steel
- In jeder Position

	Maßeinheit	OVK1 315
Luftkanalgröße	mm	315
Speed	-	1
Versorgungsspannung min	V	220
Versorgungsspannung max	V	240
Frequenz der Netzversorgung	Hz	50/60
Leistung	W	110
Stromaufnahme	A	0.75
Max. Förderleistung	m^3/h	1700
Schalldruckpegel LpA @ 3 m	dB(A)	42
Gewicht	kg	5.1
Fördermitteltemperatur max	°C	40
Fördermitteltemperatur min	°C	-30
Schutzart	-	IP24

Abmessungen

ØD	ØD1	ØD2	Ød	L
312	390	420	9	170

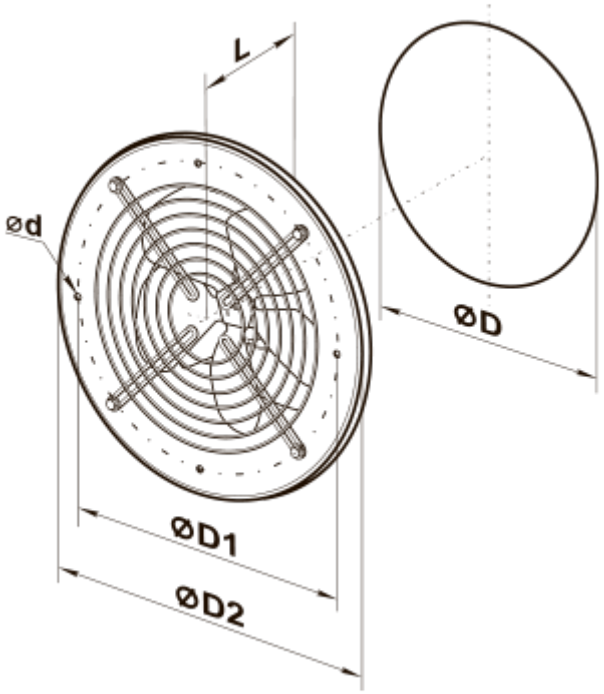
L
ød
ØD
ØD1
ØD2