OVP 2E 200

Niederdruck-Axialventilator im Stahlgehäuse für Rohreinbau

- Max. Förderleistung: 860
- Schalldruckpegel LpA @ 3 m: 50
- Motortyp: AC
- Laufradtyp: Axial
- Gehäusematerial: Coated steel
- In jeder Position

	Maßeinheit	OVP 2E 200
Luftkanalgröße	mm	200
Speed	-	1
Versorgungsspannung min	V	220
Versorgungsspannung max	V	240
Frequenz der Netzversorgung	Hz	50/60
Leistung	W	55
Stromaufnahme	A	0.26
Max. Förderleistung	m^3/h	860
Schalldruckpegel LpA @ 3 m	dB(A)	50
Gewicht	kg	3.5
Fördermitteltemperatur max	°C	60
Fördermitteltemperatur min	°C	-30
Schutzart	-	IPX4

Abmessungen

ØD	B	L	H	L1
199	227	220	300	30

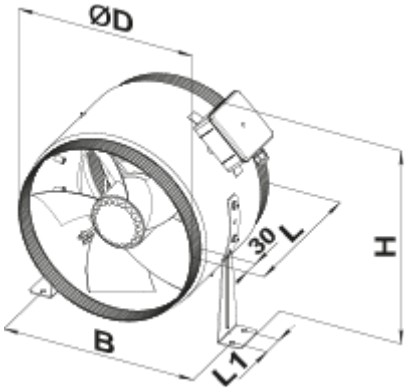
ØD
30
L
H
B
L1