OVP 2E 300

Niederdruck-Axialventilator im Stahlgehäuse für Rohreinbau

- Max. Förderleistung: 2230
- Schalldruckpegel LpA @ 3 m: 60
- Motortyp: AC
- Laufradtyp: Axial
- Gehäusematerial: Coated steel
- In jeder Position

	Maßeinheit	OVP 2E 300
Luftkanalgröße	mm	300
Speed	-	1
Versorgungsspannung min	V	220
Versorgungsspannung max	V	240
Frequenz der Netzversorgung	Hz	50/60
Leistung	W	145
Stromaufnahme	A	0.66
Max. Förderleistung	m^3/h	2230
Schalldruckpegel LpA @ 3 m	dB(A)	60
Gewicht	kg	6.3
Fördermitteltemperatur max	°C	60
Fördermitteltemperatur min	°C	-30
Schutzart	-	IPX4
Motorschutzart	-	IP44

Abmessungen

ØD	B	L	H	L1
299	326	250	390	40

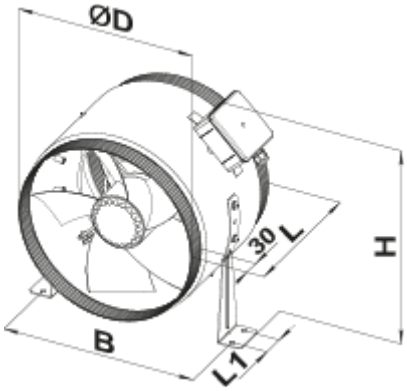
ØD
30
L
H
B
L1