OVP 4E 250

Niederdruck-Axialventilator im Stahlgehäuse für Rohreinbau

- Max. Förderleistung: 800
- Schalldruckpegel LpA @ 3 m: 55
- Motortyp: AC
- Laufradtyp: Axial
- Gehäusematerial: Coated steel
- In jeder Position

	Maßeinheit	OVP 4E 250
Luftkanalgröße	mm	250
Speed	-	1
Versorgungsspannung min	V	220
Versorgungsspannung max	V	240
Frequenz der Netzversorgung	Hz	50/60
Leistung	W	50
Stromaufnahme	A	0.22
Max. Förderleistung	m^3/h	800
Schalldruckpegel LpA @ 3 m	dB(A)	55
Gewicht	kg	4.5
Fördermitteltemperatur max	°C	60
Fördermitteltemperatur min	°C	-30
Schutzart	-	IPX4
Motorschutzart	-	IP44

Abmessungen

ØD	B	L	H	L1
249	282	250	320	30

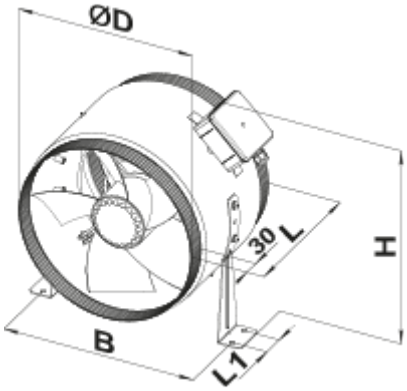
ØD
30
L
H
B
L1