P2-10

Ein-/Ausschaltung und Drehzahlschaltung der mehrstufigen Ventilatoren

- Gehäusematerial: Plastic

	Maßeinheit	P2-10
Versorgungsspannung min	V	250
Versorgungsspannung max	V	250
Frequenz der Netzversorgung	Hz	50
Gewicht	kg	0.098
Ambientlufttemperatur, min	°C	-10
Ambientlufttemperatur, max	°C	45
Schutzart	-	IP40
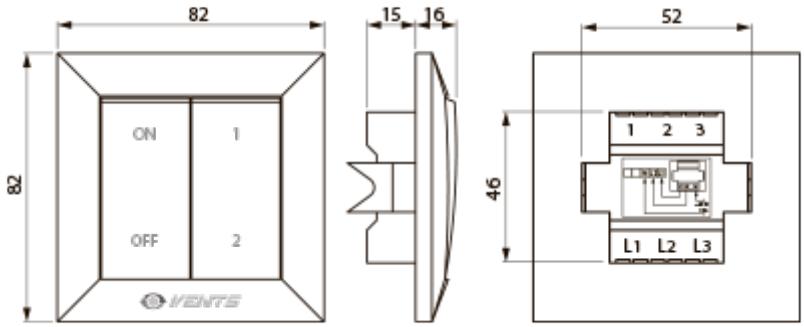
Abmessungen