PM 100

Reduzierstücke sind aus pulverbeschichtetem Stahlblech gefertigt für Verbindung von flexiblen Lüftungsrohren mit einem entsprechenden Durchmesser

- Gehäusematerial: Coated steel

	Maßeinheit	PM 100
Luftkanalgröße	mm	100

Abmessungen
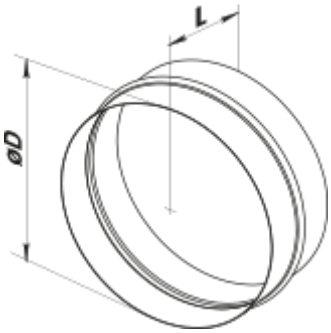
D	L
100	62