PM 120 Zn

Reduzierstücke sind aus verzinktem Stahlblech gefertigt für Verbindung von flexiblen Lüftungsrohren mit einem entsprechenden Durchmesser

• Gehäusematerial: Galvanized steel

	Maßeinheit	PM 120 Zn
Luftkanalgröße	mm	120

Abmessungen
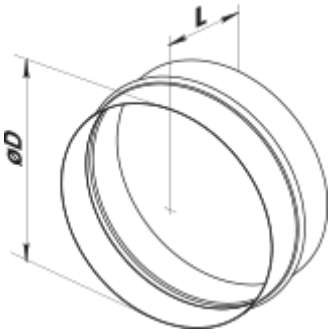
D	L
120	62