PM 140

Reduzierstücke sind aus pulverbeschichtetem Stahlblech gefertigt für Verbindung von flexiblen Lüftungsrohren mit einem entsprechenden Durchmesser

- Gehäusematerial: Coated steel

	Maßeinheit	PM 140
Luftkanalgröße	mm	140

Abmessungen
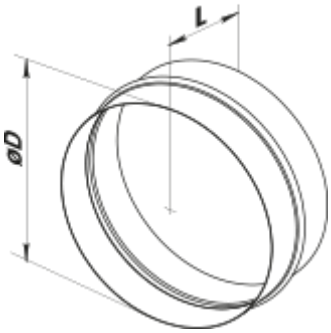
D	L
140	62