PM 150 Zn

Reduzierstücke sind aus verzinktem Stahlblech gefertigt für Verbindung von flexiblen Lüftungsrohren mit einem entsprechenden Durchmesser

• Gehäusematerial: Galvanized steel

	Maßeinheit	PM 150 Zn
Luftkanalgröße	mm	150

Abmessungen
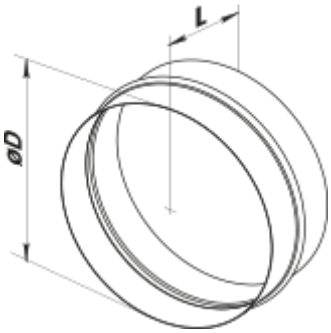
D	L
150	62