PM 150

Reduzierstücke sind aus pulverbeschichtetem Stahlblech gefertigt für Verbindung von flexiblen Lüftungsrohren mit einem entsprechenden Durchmesser

- Gehäusematerial: Coated steel

	Maßeinheit	PM 150
Luftkanalgröße	mm	150

Abmessungen
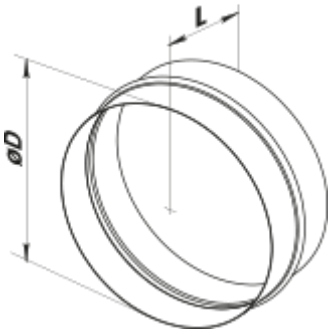
D	L
150	62