# PM 160 Zn

Reduzierstücke sind aus verzinktem Stahlblech gefertigt für Verbindung von flexiblen Lüftungsrohren mit einem entsprechenden Durchmesser

• Gehäusematerial: Galvanized steel

| | Maßeinheit | PM 160 Zn |
|---|---|---|
| Luftkanalgröße | mm | 160 |

## Abmessungen
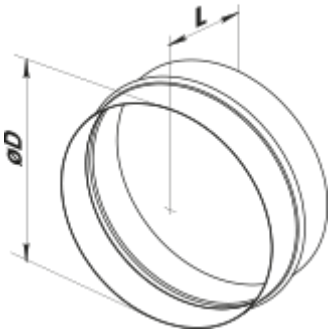
| D | L |
|---|---|
| 160 | 62 |