PM 80

Reduzierstücke sind aus pulverbeschichtetem Stahlblech gefertigt für Verbindung von flexiblen Lüftungsrohren mit einem entsprechenden Durchmesser

- Gehäusematerial: Coated steel

	Maßeinheit	PM 80
Luftkanalgröße	mm	80

Abmessungen
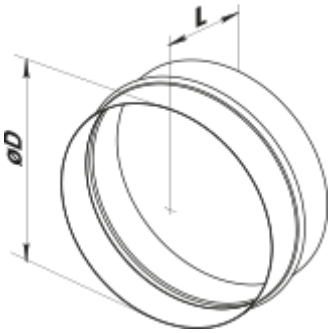
D	L
80	62