PR 150

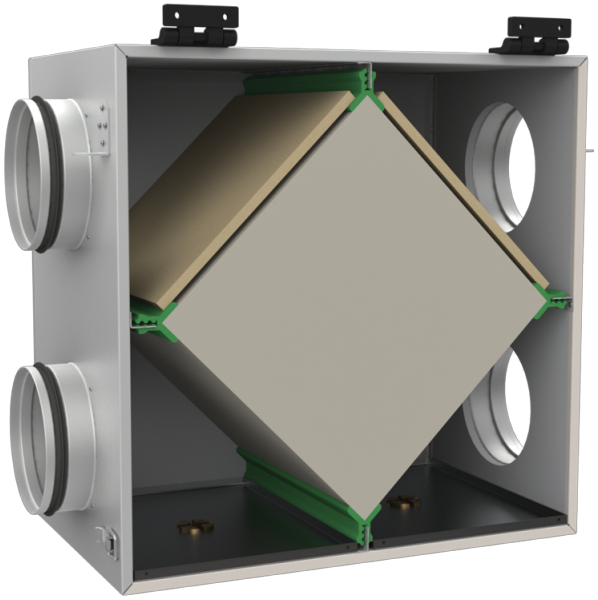

Kreuzstrom-Plattenwärmetauscher für Rundrohre

- Filter: G4
- Gehäusematerial: Verzinkter Stahl

	Maßeinheit	PR 150
Stutzengröße	mm	150
Filter	-	G4

Abmessungen

D	B	B1	B2	H	H1	H2	L	L1	L2
149	329	239	165	510	266	122	609	510	540

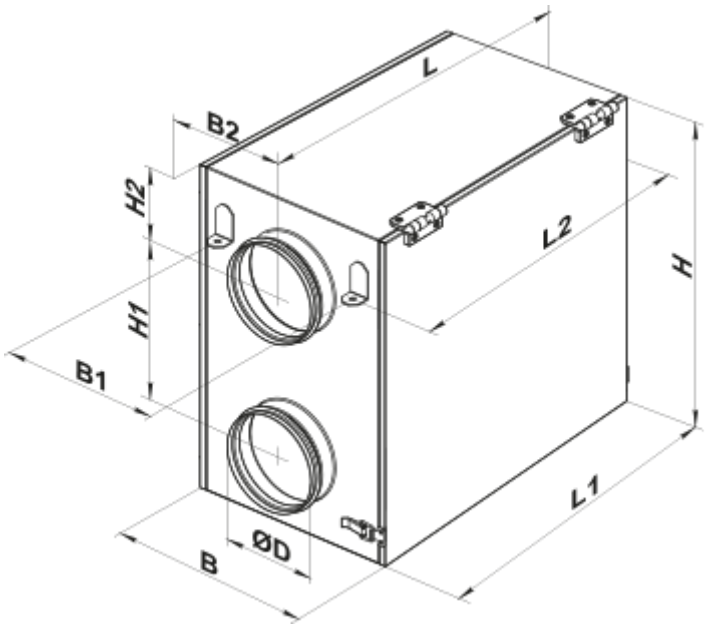
L
B2
H2
H1
B1
L2
H
L1
ØD
B