Quiet 125 Duo T



Extra leise Axial-Abluftventilatoren

• Schalldruckpegel LpA bei 3 m: 32
• Gehäusematerial: Kunststoff
• Schutz gegen Luftrückstrom: Rückschlagklappe
• Timer: Nachlaufschalter, Intervalltimer, Einschaltverzögerung
• Kugellager

	Maßeinheit	Quiet 125 Duo T	
Drehzahl	-	1	2
Stutzengröße	mm	125	
Maximale Versorgungsspannung	V	240	
Minimale Versorgungsspannung	V	220	
Netzfrequenz	Hz	50	
Nennleistung	W	9.5	13.5
Stromaufnahme	A	0.065	0.09
Maximaler Volumenstrom bei 50 Hz	m³/h	145	170
Schalldruckpegel LpA bei 3 m	dB(A)	28	32
Gewicht	kg	0.78	
Minimale Lufttemperatur der Umgebung	°C	1	
Maximale Lufttemperatur der Umgebung	°C	45	
Schutzart	-	IP45	
Material des Laufrads	-	Plastik	

Abmessungen

ØD	B	H	L	L1
123.5	182	158	91	27

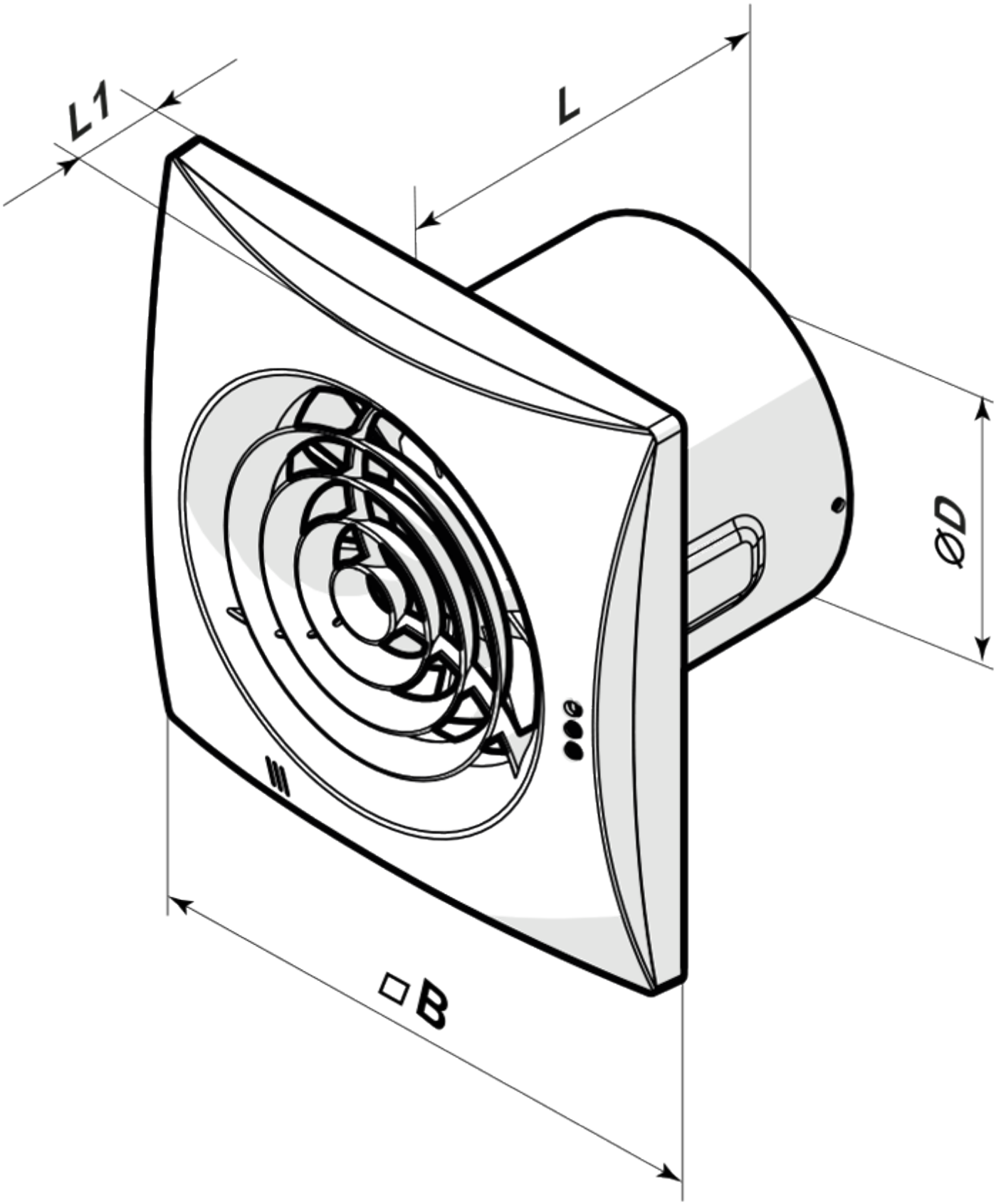
L1
L
ØD
□B

Ecodesign

Warenzeichen	Vents					
Modell	Quiet 125 Duo T					
Spezifischer Energieverbrauch (SEV) (kWh/(m²/a))	Kalt		Durchschnittlich		Warm	
	-34.7	A	-16.8	E	-6.5	F
Typ des Lüftungsgeräts	Unidirektional					
Antriebsart	Zweistufig					
Typ des Wärmerückgewinnungssystems	Nicht vorhanden					
Maximaler Luftvolumenstrom (m³/h)	170					
Elektrische Eingangsleistung (W)	13.5					
Referenzvolumenstrom (m³/s)	0.04					
Spezifische Leistungsaufnahme (SPI) (W/(m³/h))	0.066					
Steuerungstypologie	Zeitsteuerung					
Maximale externe Leckagerate (%)	2.7					
Schallleistungspegel (dB(A))	48					
Anlagentyp	RVU UVU					
Jährlicher Stromverbrauch (JSV) (kWh/a)	Kalt		Durchschnittlich		Warm	
	77		77		77	
Jährliche Einsparung an Heizenergie (JEH) (kWh/a)	Kalt		Durchschnittlich		Warm	
	3667		1874		848	