# Quiet 125 Duo V



Extra leise Axial-Abluftventilatoren

- Schalldruckpegel LpA bei 3 m: 32
- Gehäusematerial: Kunststoff
- Schutz gegen Luftrückstrom: Rückschlagklappe
- Zugschnur
- Kugellager

| | Maßeinheit | Quiet 125 Duo V | |
|---|---|---|---|
| Drehzahl | - | 1 | 2 |
| Stutzengröße | mm | 125 | |
| Maximale Versorgungsspannung | V | 240 | |
| Minimale Versorgungsspannung | V | 220 | |
| Netzfrequenz | Hz | 50 | |
| Nennleistung | W | 9.5 | 13.5 |
| Stromaufnahme | A | 0.065 | 0.09 |
| Maximaler Volumenstrom bei 50 Hz | m³/h | 145 | 170 |
| Schalldruckpegel LpA bei 3 m | dB(A) | 28 | 32 |
| Gewicht | kg | 0.78 | |
| Minimale Lufttemperatur der Umgebung | °C | 1 | |
| Maximale Lufttemperatur der Umgebung | °C | 45 | |
| Schutzart | - | IP45 | |
| Material des Laufrads | - | Plastik | |

## Abmessungen

| ØD | B | H | L | L1 |
|---|---|---|---|---|
| 123.5 | 182 | 158 | 91 | 27 |

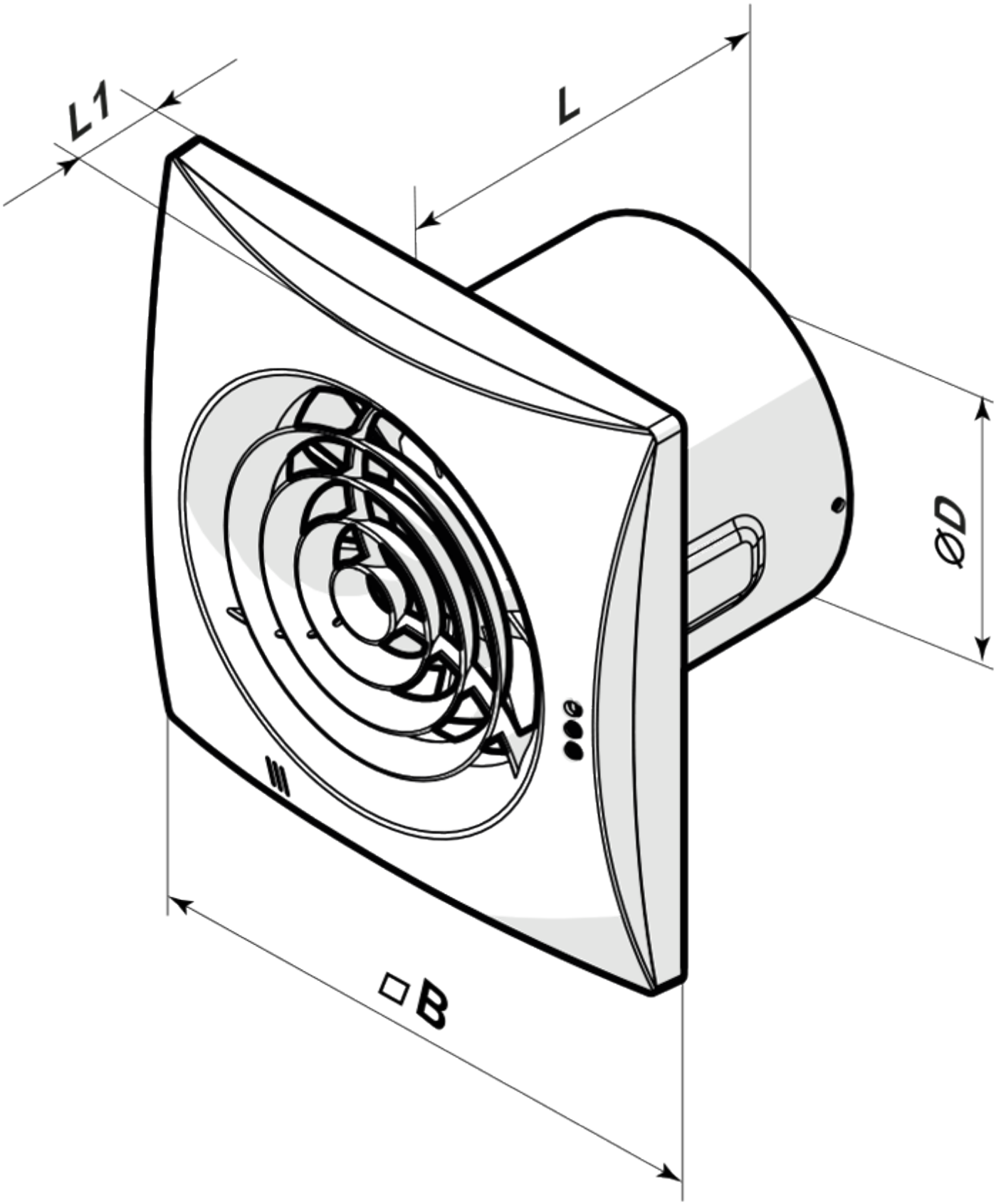
L1
L
ØD
□B

## Ecodesign

| Warenzeichen | Vents | | | | | |
|---|---|---|---|---|---|---|
| Modell | Quiet 125 Duo V | | | | | |
| Spezifischer Energieverbrauch (SEV) (kWh/(m²/a)) | Kalt | | Durchschnittlich | | Warm | |
| | -31.5 | B | -15.1 | E | -5.7 | F |
| Typ des Lüftungsgeräts | Unidirektional | | | | | |
| Antriebsart | Zweistufig | | | | | |
| Typ des Wärmerückgewinnungssystems | Nicht vorhanden | | | | | |
| Maximaler Luftvolumenstrom (m³/h) | 170 | | | | | |
| Elektrische Eingangsleistung (W) | 13.5 | | | | | |
| Referenzvolumenstrom (m³/s) | 0.04 | | | | | |
| Spezifische Leistungsaufnahme (SPI) (W/(m³/h)) | 0.066 | | | | | |
| Steuerungstypologie | Handsteuerung | | | | | |
| Maximale externe Leckagerate (%) | 2.7 | | | | | |
| Schallleistungspegel (dB(A)) | 48 | | | | | |
| Anlagentyp | RVU UVU | | | | | |
| Jährlicher Stromverbrauch (JSV) (kWh/a) | Kalt | | Durchschnittlich | | Warm | |
| | 82 | | 82 | | 82 | |
| Jährliche Einsparung an Heizenergie (JEH) (kWh/a) | Kalt | | Durchschnittlich | | Warm | |
| | 3355 | | 1715 | | 776 | |