Quiet 125



Extra leise Axial-Abluftventilatoren

- Schalldruckpegel LpA bei 3 m: 32
- Gehäusematerial: Kunststoff
- Schutz gegen Luftrückstrom: Rückschlagklappe
- Kugellager

	Maßeinheit	Quiet 125
Stutzengröße	mm	125
Phasen	-	1
Minimale Versorgungsspannung	V	220
Maximale Versorgungsspannung	V	240
Netzfrequenz	Hz	50
Nennleistung	W	17
Stromaufnahme	A	0.11
Maximaler Volumenstrom bei 50 Hz	m³/h	185
Drehzahl bei 50 Hz	-	2100
Schalldruckpegel LpA bei 3 m	dB(A)	32
Gewicht	kg	0.78
Minimale Lufttemperatur der Umgebung	°C	1
Maximale Lufttemperatur der Umgebung	°C	40
Schutzart	-	IP45
Material des Laufrads	-	Plastik

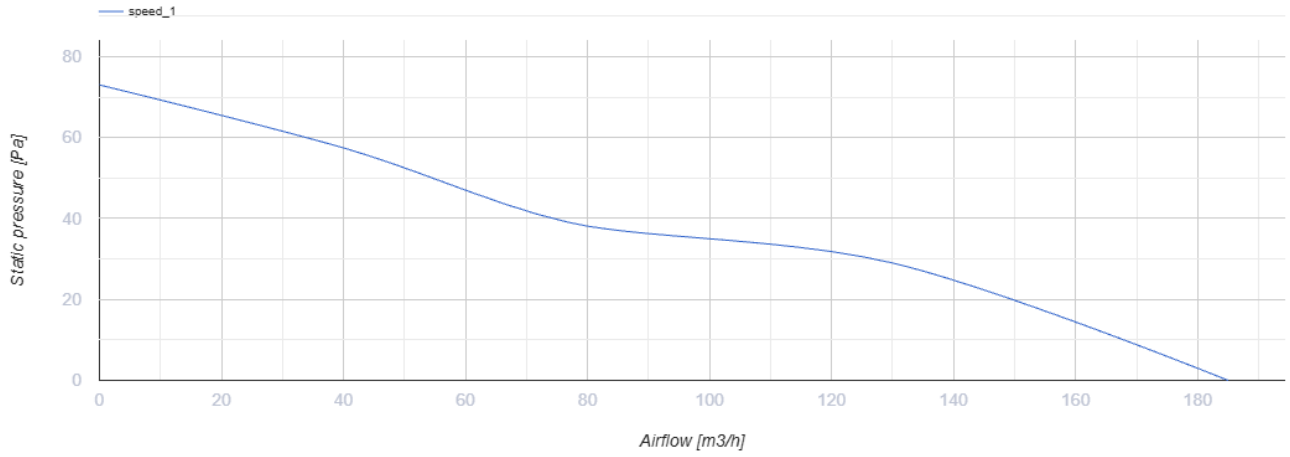

Abmessungen

ØD	B	H	L	L1
123.5	182	158	91	27

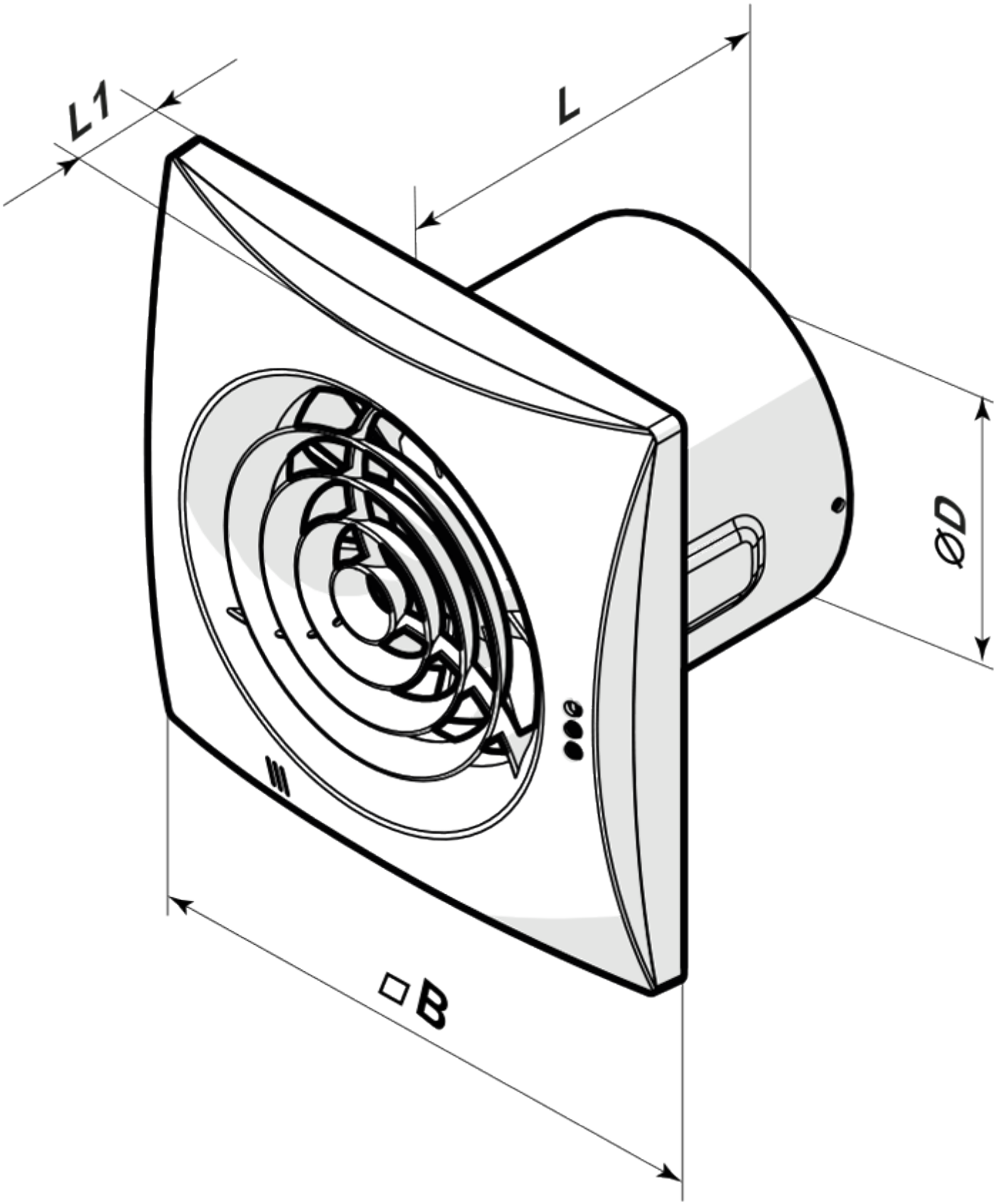

Zubehör

Drehzahlregler

Produktname	Foto	Beschreibung
RS-1-0,5		Es wird in Lüftungssystemen für Ein-/Ausschalten und Drehzahlregelung von spannungsgesteuerten Einphasenmotoren der Ventilatoren eingesetzt

Kunststoffrohre

Produktname	Foto	Beschreibung
MV 120 V		Zweiteilige Kunststoffgitter mit schrägen Lamellen

Verbindungs- und Montageelemente

Produktname	Foto	Beschreibung
PVT 050/10		Das PVC-Band ist ein Isolierungsband bestehend aus plastifiziertem und klebebeschichtetem Polyvinylchlorid
PVT 050/30		Das PVC-Band ist ein Isolierungsband bestehend aus plastifiziertem und klebebeschichtetem Polyvinylchlorid
PVT 050/50		Das PVC-Band ist ein Isolierungsband bestehend aus plastifiziertem und klebebeschichtetem Polyvinylchlorid
C 125		Die Schnelltrennschelle sichert die schnelle und zuverlässige Befestigung von verschiedenen runden Lüftungsbestandteilen. C-Serie Schlauchschellen sind aus Edelstahlband hergestellt. C...Zn-Serie Schlauchschellen sind aus Band aus verzinktem Stahl hergestellt

Rundrohren

Produktname	Foto	Beschreibung
2805		Wandmontage

Flexible Rohre

Produktname	Foto	Beschreibung
Polyvent N		Flexibles, nicht isoliertes Lüftungsrohr aus metallisierter Folie

Rückschlagklappe

Produktname	Foto	Beschreibung

KO 125		Die Rückstauklappe ist empfohlen für die Anwendung mit den Kleinventilatoren

Fenster-Zuluftelement

Produktname	Foto	Beschreibung
PO 400		Fenster-Zuluftventilatoren für die Belüftung

Kunststoff

Produktname	Foto	Beschreibung
MV 122 VK		Zu- und Ablufthauben

Metall

Produktname	Foto	Beschreibung
MVM 122 V N		Metallhauben für Entlüftung

Ecodesign

Warenzeichen	Vents					
Modell	Quiet 125					
Spezifischer Energieverbrauch (SEV) (kWh/(m²/a))	Kalt		Durchschnittlich		Warm	
	-30.7	B	-14.3	E	-4.9	F
Typ des Lüftungsgeräts	Unidirektional					
Antriebsart	Einstufig					
Typ des Wärmerückgewinnungssystems	Nicht vorhanden					
Maximaler Luftvolumenstrom (m³/h)	185					
Elektrische Eingangsleistung (W)	17					
Referenzvolumenstrom (m³/s)	0.036					
Spezifische Leistungsaufnahme (SPI) (W/(m³/h))	0.092					
Steuerungstypologie	Handsteuerung					
Maximale externe Leckagerate (%)	2.7					
Anlagentyp	RVU UVU					
Schallleistungspegel (dB(A))	52					
Jährlicher Stromverbrauch (JSV) (kWh/a)	Kalt		Durchschnittlich		Warm	
	115		115		115	
Jährliche Einsparung an Heizenergie (JEH) (kWh/a)	Kalt		Durchschnittlich		Warm	
	3355		1715		776	