Quiet 150 VT



Extra leise Axial-Abluftventilatoren

- Schalldruckpegel LpA bei 3 m: 33
- Gehäusematerial: Kunststoff
- Schutz gegen Luftrückstrom: Rückschlagklappe
- Zugschnur
- Timer: Nachlaufschalter
- Kugellager

	Maßeinheit	Quiet 150 VT	
Drehzahl	-	1	2
Stutzengröße	mm	150	
Phasen	-	1	
Maximale Versorgungsspannung	V	240	
Minimale Versorgungsspannung	V	220	
Netzfrequenz	Hz	50/60	
Nennleistung	W	17	19
Stromaufnahme	A	0.08	0.09
Maximaler Volumenstrom bei 50 Hz	m³/h	220	315
Drehzahl bei 50 Hz	-	1525	2060
Schalldruckpegel LpA bei 3 m	dB(A)	28	33
Gewicht	kg	1.33	
Minimale Lufttemperatur der Umgebung	°C	1	
Maximale Lufttemperatur der Umgebung	°C	40	
Schutzart	-	IP45	
Material des Laufrads	-	Plastik	

Abmessungen

ØD	B	H	L	L1
147.5	214	190	111	32

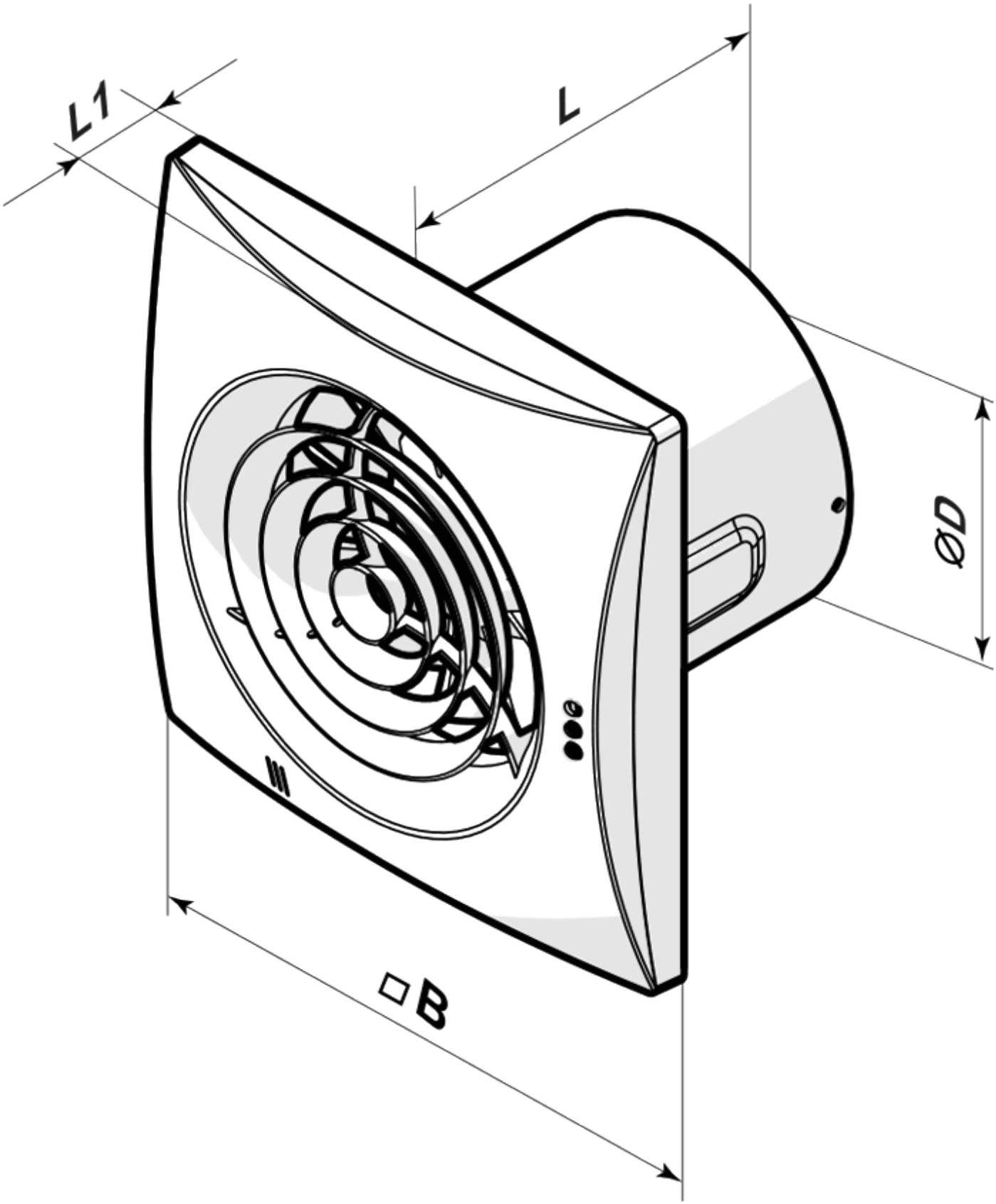

Zubehör

Drehzahlregler

Produktname	Foto	Beschreibung
RS-1-0,5		Es wird in Lüftungssystemen für Ein-/Ausschalten und Drehzahlregelung von spannungsgesteuerten Einphasenmotoren der Ventilatoren eingesetzt

Kunststoffrohre

Produktname	Foto	Beschreibung
MV 150 V	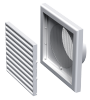	Zweiteilige Kunststoffgitter mit schrägen Lamellen und rundem Flansch

Verbindungs- und Montageelemente

Produktname	Foto	Beschreibung
PVT 050/10		Das PVC-Band ist ein Isolierungsband bestehend aus plastifiziertem und klebebeschichtetem Polyvinylchlorid
PVT 050/30		Das PVC-Band ist ein Isolierungsband bestehend aus plastifiziertem und klebebeschichtetem Polyvinylchlorid
PVT 050/50		Das PVC-Band ist ein Isolierungsband bestehend aus plastifiziertem und klebebeschichtetem Polyvinylchlorid
C 150		Die Schnelltrennschelle sichert die schnelle und zuverlässige Befestigung von verschiedenen runden Lüftungsbestandteilen. C-Serie Schlauchschellen sind aus Edelstahlband hergestellt. C...Zn-Serie Schlauchschellen sind aus Band aus verzinktem Stahl hergestellt

Rundrohren

Produktname	Foto	Beschreibung
3805		Wandmontage

Flexible Rohre

Produktname	Foto	Beschreibung
Polyvent N		Flexibles, nicht isoliertes Lüftungsrohr aus metallisierter Folie

Rückschlagklappe

Produktname	Foto	Beschreibung

KO 150		Die Rückstauklappe ist empfohlen für die Anwendung mit den Kleinventilatoren

Fenster-Zuluftelement

Produktname	Foto	Beschreibung
PO 400		Fenster-Zuluftventilatoren für die Belüftung

Kunststoff

Produktname	Foto	Beschreibung
MV 152 VK		Zu- und Ablufthauben

Metall

Produktname	Foto	Beschreibung
MVM 152 V N		Metallhauben für Entlüftung

Ecodesign

Warenzeichen	Vents					
Modell	Quiet 150 VT					
Spezifischer Energieverbrauch (SEV) (kWh/(m²/a))	Kalt		Durchschnittlich		Warm	
	-31.1	B	-14.7	E	-5.3	F
Typ des Lüftungsgeräts	Unidirektional					
Antriebsart	Zweistufig					
Typ des Wärmerückgewinnungssystems	Nicht vorhanden					
Maximaler Luftvolumenstrom (m³/h)	315					
Elektrische Eingangsleistung (W)	19					
Referenzvolumenstrom (m³/s)	0.061					
Spezifische Leistungsaufnahme (SPI) (W/(m³/h))	0.077					
Steuerungstypologie	Handsteuerung					
Maximale externe Leckagerate (%)	2.7					
Schallleistungspegel (dB(A))	48					
Anlagentyp	RVU UVU					
Jährlicher Stromverbrauch (JSV) (kWh/a)	Kalt		Durchschnittlich		Warm	
	97		97		97	
Jährliche Einsparung an Heizenergie (JEH) (kWh/a)	Kalt		Durchschnittlich		Warm	
	3355		1715		776	