Quiet-Mild 125 Duo T

Innovative axiale energiesparende geräuscharme Ventilatoren

- Max. Förderleistung: 170
- Schalldruckpegel LpA @ 3 m: 32
- Motortyp: AC
- Gehäusematerial: Plastic
- Rückströmungsschutz: Backdraft damper
- Timer: Turn off timer

	Maßeinheit	Quiet-Mild 125 Duo T	
Luftkanalgröße	mm	125	
Speed	-	2	
Versorgungsspannung min	V	220	
Versorgungsspannung max	V	240	
Frequenz der Netzversorgung	Hz	50/60	
Leistung	W	9.5	13.5
Stromaufnahme	A	0.065	0.09
Max. Förderleistung	m^3/h	145	170
Schalldruckpegel LpA @ 3 m	dB(A)	28	32
Gewicht	kg	0.78	
Ambientlufttemperatur, min	°C	1	
Ambientlufttemperatur, max	°C	45	
Schutzart	-	IP45	

Abmessungen

ØD	B	H	L	L1
123.5	182	158	91	27

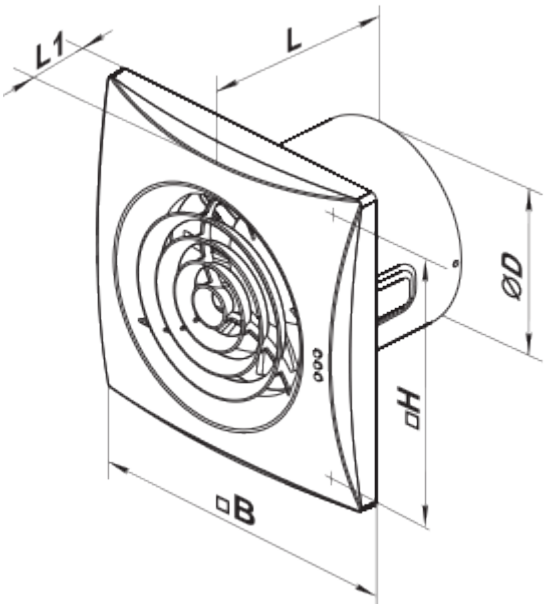

Zubehör

Küchenabzugshaube

Produktname	Foto	Beschreibung
FO 125		Das Fensterflansch ist einsetzbar für alle VENTS Lüfter, außer VKO, VKO1, iFan, Quiet, MAO, CF