Quiet-Style 100 A



Extra leiser dekorativer Axial-Abluftventilator

- Schalldruckpegel LpA bei 3 m: 26
- Gehäusematerial: Kunststoff
- Schutz gegen Luftrückstrom: Rückschlagklappe
- Kugellager

	Maßeinheit	Quiet-Style 100 A
Stutzengröße	mm	100
Phasen	-	1
Maximale Versorgungsspannung	V	240
Minimale Versorgungsspannung	V	220
Netzfrequenz	Hz	50
Nennleistung	W	7.5
Stromaufnahme	A	0.05
Maximaler Volumenstrom bei 50 Hz	m³/h	90
Drehzahl bei 50 Hz	-	2165
Schalldruckpegel LpA bei 3 m	dB(A)	26
Gewicht	kg	0.66
Maximale Lufttemperatur der Umgebung	°C	40
Minimale Lufttemperatur der Umgebung	°C	1
Schutzart	-	IP45
Material des Laufrads	-	Plastik

Abmessungen

ØD	B	L	L1
99	200	130	49

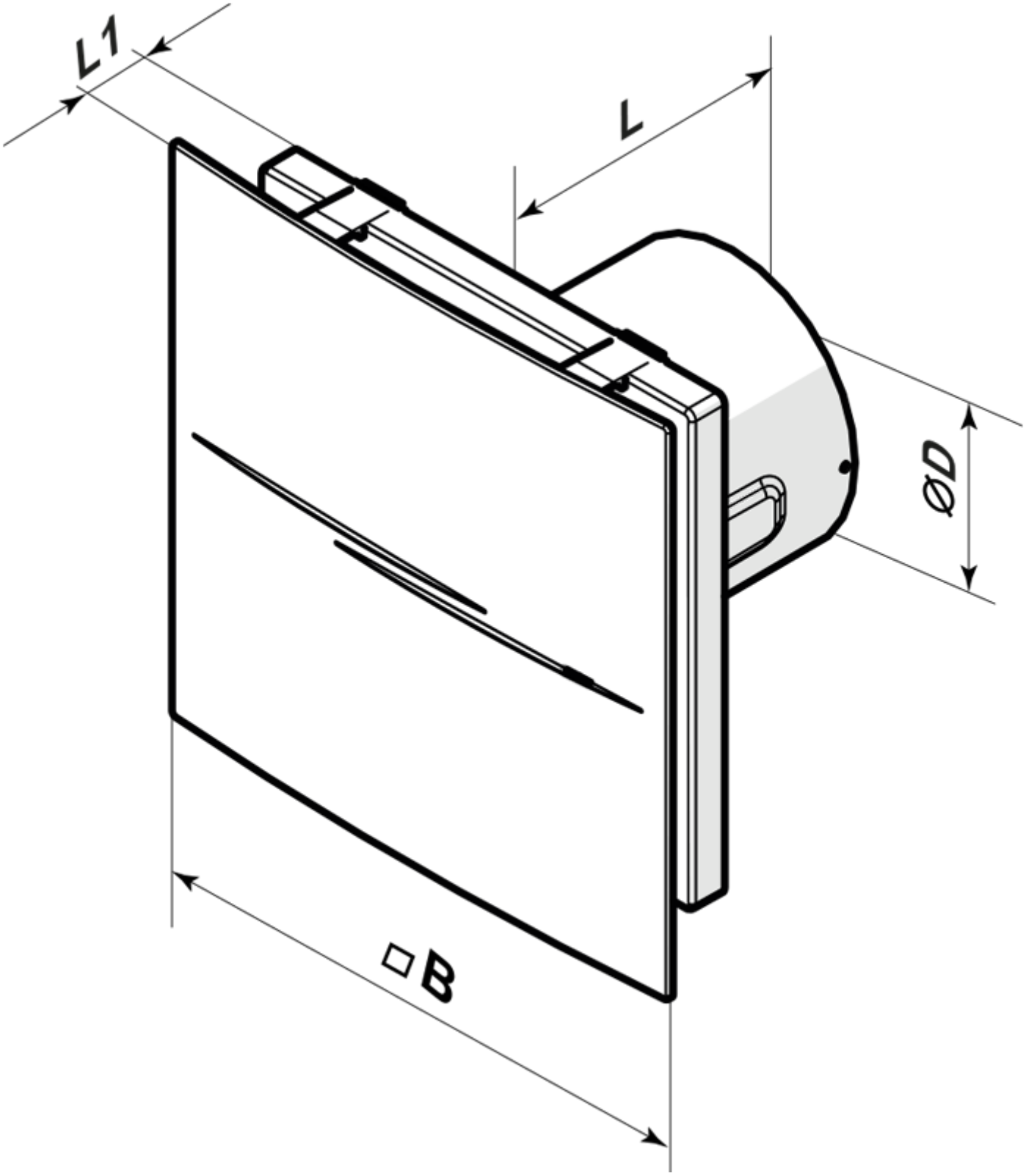

Ecodesign

Warenzeichen	Vents					
Modell	Quiet-Style 100 A					
Spezifischer Energieverbrauch (SEV) (kWh/(m²/a))	Kalt		Durchschnittlich		Warm	
	-30.9	B	-14.5	E	-5.1	F
Typ des Lüftungsgeräts	Unidirektional					
Antriebsart	Einstufig					
Typ des Wärmerückgewinnungssystems	Nicht vorhanden					
Maximaler Luftvolumenstrom (m³/h)	90					
Elektrische Eingangsleistung (W)	7.5					
Referenzvolumenstrom (m³/s)	0.018					
Spezifische Leistungsaufnahme (SPI) (W/(m³/h))	0.083					
Steuerungstypologie	Handsteuerung					
Maximale externe Leckagerate (%)	2.7					
Schallleistungspegel (dB(A))	46					
Anlagentyp	RVU UVU					
Jährlicher Stromverbrauch (JSV) (kWh/a)	Kalt		Durchschnittlich		Warm	
	104		104		104	
Jährliche Einsparung an Heizenergie (JEH) (kWh/a)	Kalt		Durchschnittlich		Warm	
	3355		1715		776	