# Quiet-Style 100 DC



Updated version of low-noise axial fans with DC motors for low energy consumption

- Schalldruckpegel LpA bei 3 m: 26
- Laufradtyp: Halbaxial
- Gehäusematerial: Kunststoff
- Schutz gegen Luftrückstrom: Rückschlagklappe
- Kugellager

| | Maßeinheit | Quiet-Style 100 DC | |
|---|---|---|---|
| Drehzahl | - | 1 | 2 |
| Stutzengröße | mm | 100 | |
| Maximale Versorgungsspannung | V | 240 | |
| Minimale Versorgungsspannung | V | 220 | |
| Netzfrequenz | Hz | 50/60 | |
| Nennleistung | W | 1.5 | 2.7 |
| Stromaufnahme | A | 0.03 | 0.04 |
| Maximaler Volumenstrom bei 50 Hz | m³/h | 58 | 93 |
| Drehzahl bei 50 Hz | - | 1850 | 2650 |
| Schalldruckpegel LpA bei 3 m | dB(A) | 21 | 26 |
| Gewicht | kg | 0.66 | |
| Schutzart | - | IP45 | |
| Material des Laufrads | - | Plastik | |

## Abmessungen

| ØD | B | L | L1 |
|---|---|---|---|
| 99 | 200 | 130 | 49 |

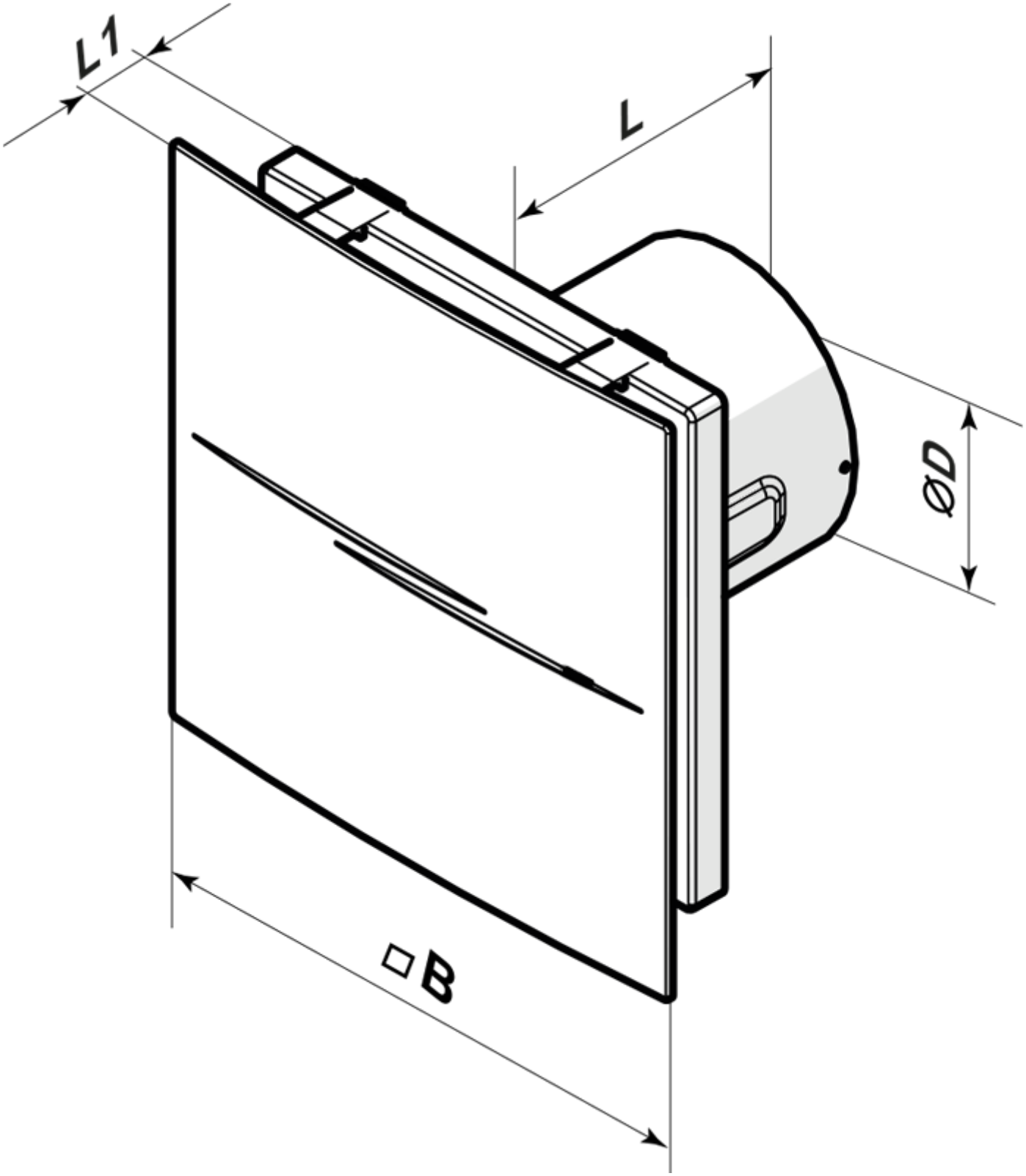


## Zubehör

### Kunststoffrohre

| Produktname | Foto | Beschreibung |
|---|---|---|

| | | |
|---|---|---|
| MV 100 V |  | Zweiteilige Kunststoffgitter mit schrägen Lamellen |

### Verbindungs- und Montageelemente

| Produktname | Foto | Beschreibung |
|---|---|---|
| PVT 050/10 |  | Das PVC-Band ist ein Isolierungsband bestehend aus plastifiziertem und klebebeschichtetem Polyvinylchlorid |
| PVT 050/30 |  | Das PVC-Band ist ein Isolierungsband bestehend aus plastifiziertem und klebebeschichtetem Polyvinylchlorid |
| PVT 050/50 |  | Das PVC-Band ist ein Isolierungsband bestehend aus plastifiziertem und klebebeschichtetem Polyvinylchlorid |
| C 100 |  | Die Schnelltrennschelle sichert die schnelle und zuverlässige Befestigung von verschiedenen runden Lüftungsbestandteilen. C-Serie Schlauchschellen sind aus Edelstahlband hergestellt. C...Zn-Serie Schlauchschellen sind aus Band aus verzinktem Stahl hergestellt |

### Rundrohren

| Produktname | Foto | Beschreibung |
|---|---|---|
| 1805 |  | Wandmontage |

### Flexible Rohre

| Produktname | Foto | Beschreibung |
|---|---|---|
| Polyvent N |  | Flexibles, nicht isoliertes Lüftungsrohr aus metallisierter Folie |

### Rückschlagklappe

| Produktname | Foto | Beschreibung |
|---|---|---|
| KO 100 |  | Die Rückstauklappe ist empfohlen für die Anwendung mit den Kleinventilatoren |
| KO1 100 |  | Die Rückstauklappe ist empfohlen für die Anwendung mit den Kleinventilatoren |

### Fenster-Zuluftelement

| Produktname | Foto | Beschreibung |
|---|---|---|

| | | |
|---|---|---|
| PO 400 |  | Fenster-Zuluftventilatoren für die Belüftung |

### Kunststoff

| Produktname | Foto | Beschreibung |
|---|---|---|
| MV 102 VK |  | Zu- und Ablufthauben |

### Metall

| Produktname | Foto | Beschreibung |
|---|---|---|
| MVM 102 V N |  | Metallhauben für Entlüftung |

## Ecodesign

| Warenzeichen | Vents | | | | | |
|---|---|---|---|---|---|---|
| Modell | Quiet-Style 100 DC | | | | | |
| Spezifischer Energieverbrauch (SEV) (kWh/(m²/a)) | Kalt | | Durchschnittlich | | Warm | |
| | -32.9 | B | -16.5 | E | -7.1 | F |
| Typ des Lüftungsgeräts | Unidirektional | | | | | |
| Antriebsart | Zweistufig | | | | | |
| Typ des Wärmerückgewinnungssystems | Nicht vorhanden | | | | | |
| Maximaler Luftvolumenstrom (m³/h) | 101 | | | | | |
| Elektrische Eingangsleistung (W) | 3.5 | | | | | |
| Referenzvolumenstrom (m³/s) | 0.019 | | | | | |
| Spezifische Leistungsaufnahme (SPI) (W/(m³/h)) | 0.021 | | | | | |
| Steuerungstypologie | Handsteuerung | | | | | |
| Maximale externe Leckagerate (%) | 2.7 | | | | | |
| Anlagentyp | RVU UVU | | | | | |
| Schallleistungspegel (dB(A)) | 47 | | | | | |
| Jährlicher Stromverbrauch (JSV) (kWh/a) | Kalt | | Durchschnittlich | | Warm | |
| | 27 | | 27 | | 27 | |
| Jährliche Einsparung an Heizenergie (JEH) (kWh/a) | Kalt | | Durchschnittlich | | Warm | |
| | 3355 | | 1715 | | 776 | |