Quietline 150 Duo

Axiale extra leise Rohrventilatoren mit geringem Stromverbrauch

- Max. Förderleistung: 335
- Schalldruckpegel LpA @ 3 m: 39
- Motortyp: AC
- Rückströmungsschutz: Backdraft damper

	Maßeinheit	Quietline 150 Duo	
Luftkanalgröße	mm	150	
Speed	-	2	
Versorgungsspannung min	V	220	
Versorgungsspannung max	V	240	
Frequenz der Netzversorgung	Hz	50	
Leistung	W	19	22
Stromaufnahme	A	0.087	0.095
Max. Förderleistung	m^3/h	250	335
Schalldruckpegel LpA @ 3 m	dB(A)	36	39
Gewicht	kg	1.3	
Ambientlufttemperatur, min	°C	1	
Ambientlufttemperatur, max	°C	40	
Schutzart	-	IPX4	

Abmessungen

L	ØD	k
182	150	-

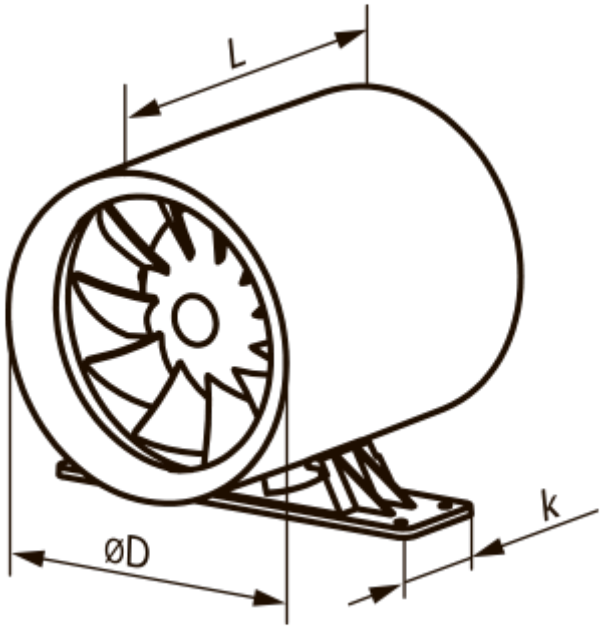
L
k
øD

Ecodesign

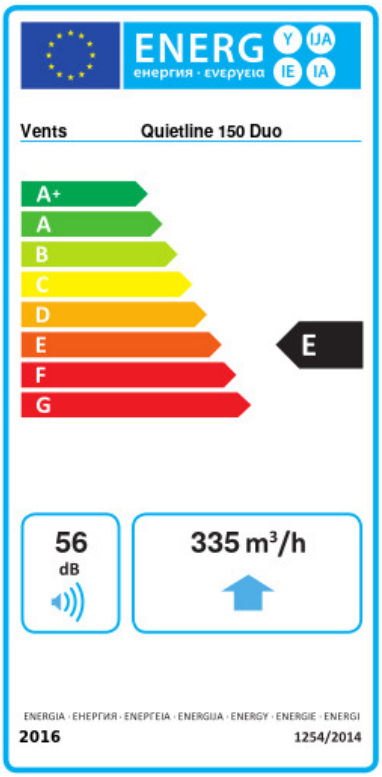

Warenzeichen	Vents					
Modell	Quietline 150 Duo					
Specific energy consumption (SEC) (kWh/(m²/a))	Kalt		Durchschnittlich		Warm	
	-31.2	B	-14.8	E	-5.4	F
Typ des Lüftungsgeräts	Unidirectional					
Antriebsart	2-speed					
Art des Wärmerückgewinnungssystems	Keines					
Max. Luftvolumenstrom (m³/h)	335					
Elektrische Eingangsleistung (W)	22					
Bezugs-Luftvolumenstrom (m³/s)	0.069					
Specific power input (SPI) (W/(m³/h))	0.076					
Control typology	Manual control					
Maximum external leakage rates (%)	2.7					
Sound power level (dB(A))	56					
Angabe des Typs	RVU UVU					
The annual electricity consumption (AEC) (kWh/a)	Kalt		Durchschnittlich		Warm	
	95		95		95	
The annual heating saved (AHS) (kWh/a)	Kalt		Durchschnittlich		Warm	
	3355		1715		776	