Quietline-k 125 T



Axiale extra leise Rohrventilatoren

- Schalldruckpegel LpA bei 3 m: 32
- Gehäusematerial: Kunststoff
- Schutz gegen Luftrückstrom: Rückschlagklappe
- Timer: Nachlaufschalter
- Kugellager

	Maßeinheit	Quietline-k 125 T
Stutzengröße	mm	125
Phasen	-	1
Maximale Versorgungsspannung	V	240
Minimale Versorgungsspannung	V	220
Netzfrequenz	Hz	50
Nennleistung	W	13
Stromaufnahme	A	0.085
Maximaler Volumenstrom bei 50 Hz	m³/h	197
Drehzahl bei 50 Hz	-	2250
Schalldruckpegel LpA bei 3 m	dB(A)	32
Gewicht	kg	0.75
Maximale Lufttemperatur der Umgebung	°C	40
Minimale Lufttemperatur der Umgebung	°C	1
Schutzart	-	IPX4
Material des Laufrads	-	Plastik

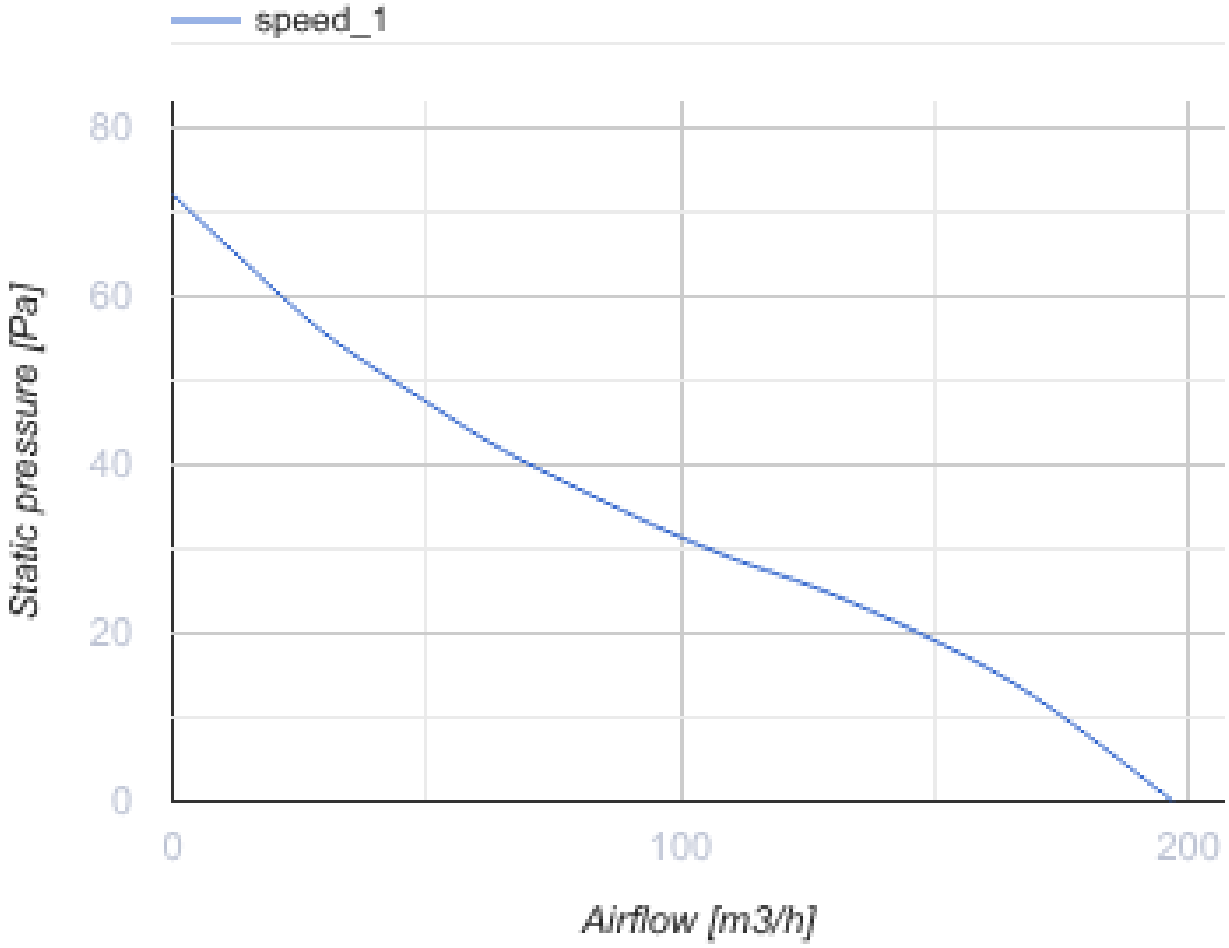

Abmessungen

L	ØD	k
161.5	125	53.5

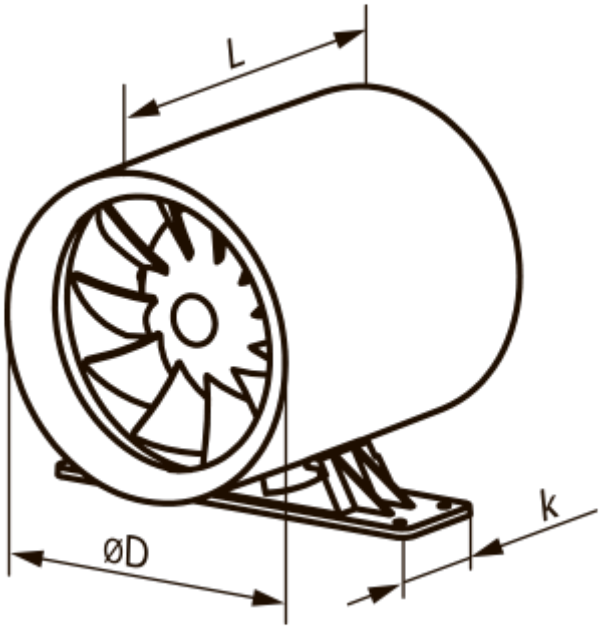

Zubehör

Kunststoffrohre

Produktname	Foto	Beschreibung
MV 120 V		Zweiteilige Kunststoffgitter mit schrägen Lamellen

Verbindungs- und Montageelemente

Produktname	Foto	Beschreibung
PVT 050/10		Das PVC-Band ist ein Isolierungsband bestehend aus plastifiziertem und klebebeschichtetem Polyvinylchlorid
PVT 050/30		Das PVC-Band ist ein Isolierungsband bestehend aus plastifiziertem und klebebeschichtetem Polyvinylchlorid
PVT 050/50		Das PVC-Band ist ein Isolierungsband bestehend aus plastifiziertem und klebebeschichtetem Polyvinylchlorid
C 125		Die Schnelltrennschelle sichert die schnelle und zuverlässige Befestigung von verschiedenen runden Lüftungsbestandteilen. C-Serie Schlauchschellen sind aus Edelstahlband hergestellt. C...Zn-Serie Schlauchschellen sind aus Band aus verzinktem Stahl hergestellt

Rundrohren

Produktname	Foto	Beschreibung

2805		Wandmontage

Flexible Rohre

Produktname	Foto	Beschreibung
Polyvent N		Flexibles, nicht isoliertes Lüftungsrohr aus metallisierter Folie

Rückschlagklappe

Produktname	Foto	Beschreibung
KO 125		Die Rückstauklappe ist empfohlen für die Anwendung mit den Kleinventilatoren

Fenster-Zuluftelement

Produktname	Foto	Beschreibung
PO 400		Fenster-Zuluftventilatoren für die Belüftung

Kunststoff

Produktname	Foto	Beschreibung
MV 122 VK		Zu- und Ablufthauben

Metall

Produktname	Foto	Beschreibung
MVM 122 V N		Metallhauben für Entlüftung