Quietline-k 150

Axiale extra leise Rohrventilatoren mit geringem Stromverbrauch

- Max. Förderleistung: 335
- Schalldruckpegel LpA @ 3 m: 39
- Motortyp: AC
- Rückströmungsschutz: Backdraft damper

	Maßeinheit	Quietline-k 150
Luftkanalgröße	mm	150
Speed	-	1
Versorgungsspannung min	V	220
Versorgungsspannung max	V	240
Frequenz der Netzversorgung	Hz	50
Leistung	W	22
Stromaufnahme	A	0.095
Max. Förderleistung	m^3/h	335
Schalldruckpegel LpA @ 3 m	dB(A)	39
Gewicht	kg	1.3
Ambientlufttemperatur, min	°C	1
Ambientlufttemperatur, max	°C	40
Schutzart	-	IPX4

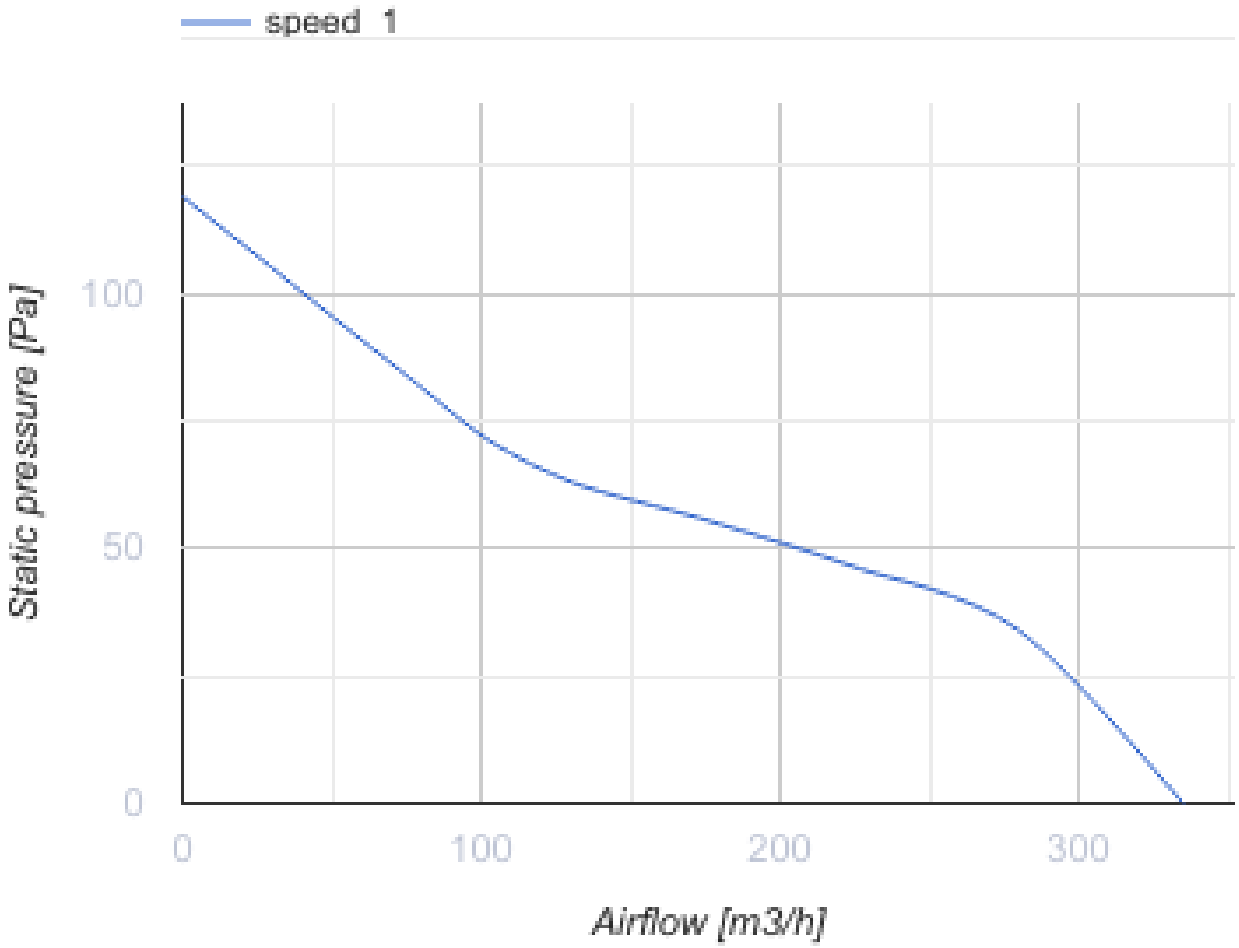

Abmessungen

L	ØD	k
182	150	54

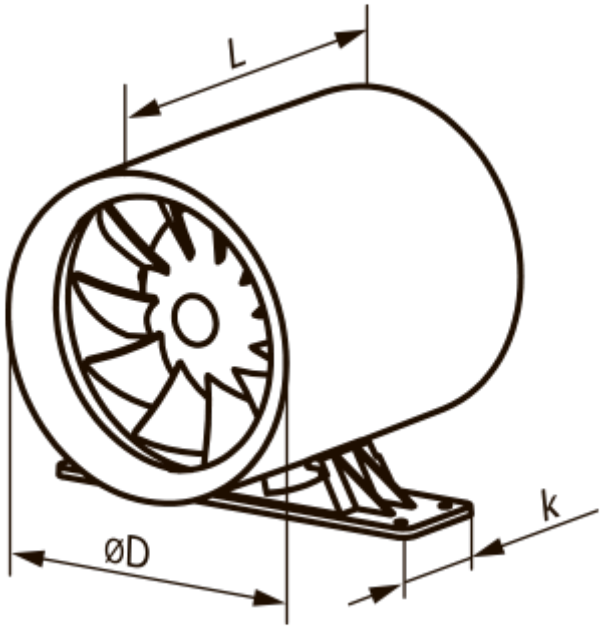
L
k
øD