RKV 220-225

Montagerahmen

- Gehäusematerial: Verzinkter Stahl

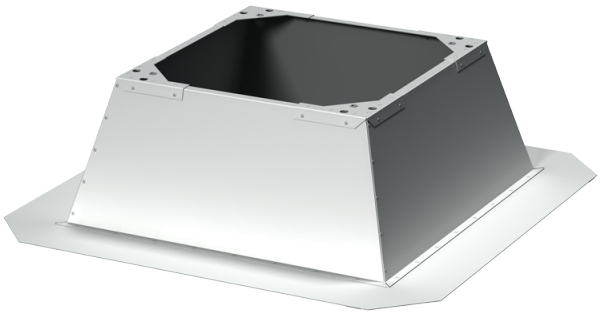

	Maßeinheit	RKV 220-225
Gewicht	kg	10.4

Abmessungen

B	B1	H	L	L1
720	254	300.5	301	245

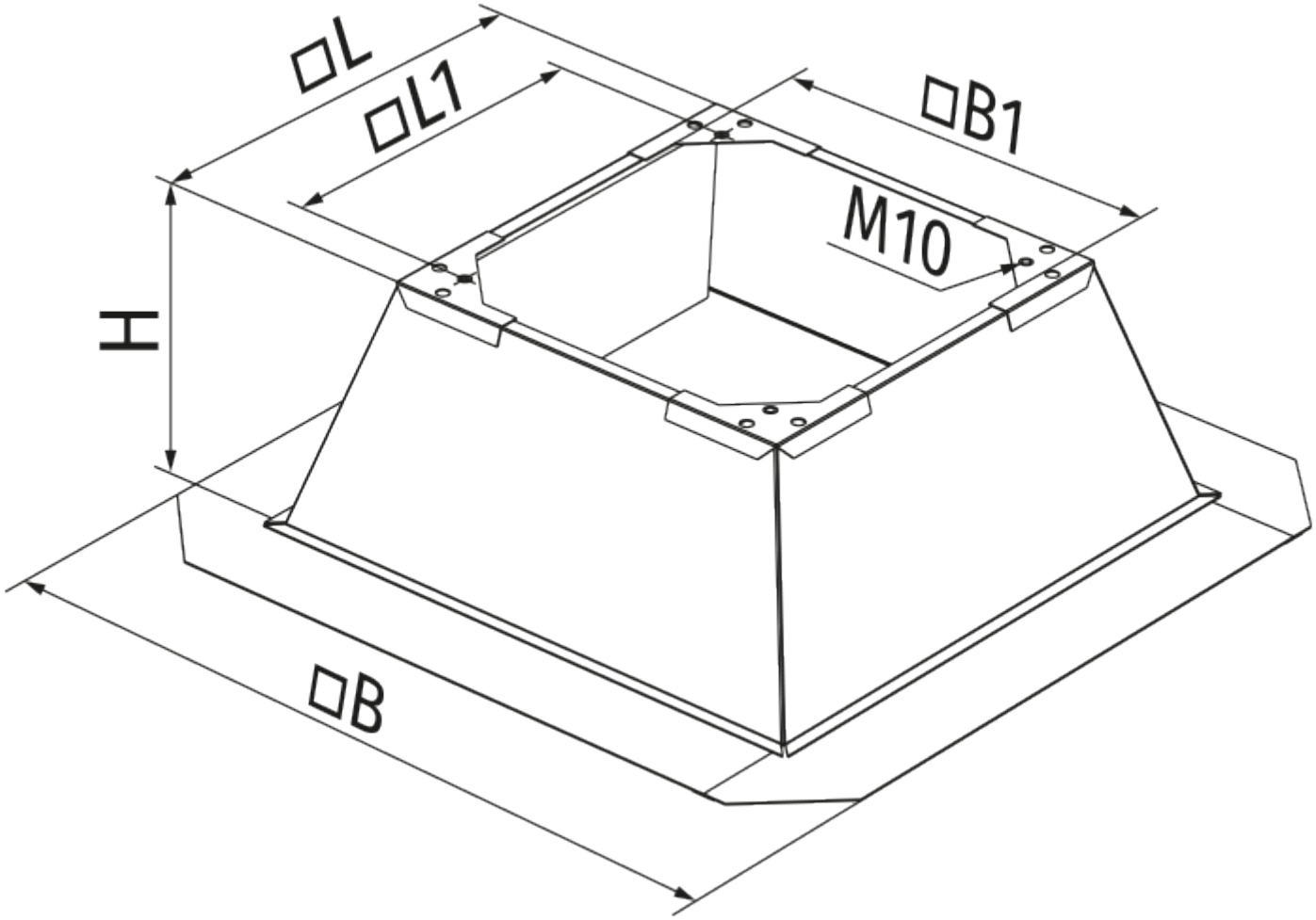
□L
□L1
□B1
M10
H
□B