RKV 560

Montagerahmen

- Gehäusematerial: Verzinkter Stahl

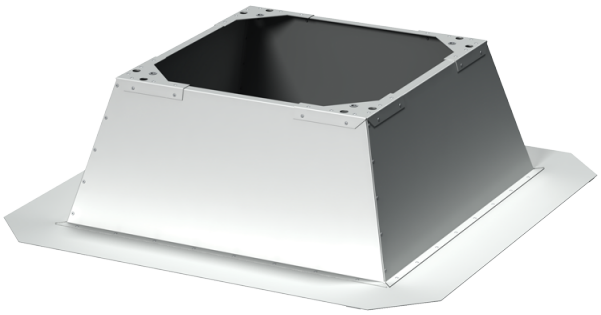

	Maßeinheit	RKV 560
Gewicht	kg	26.7

Abmessungen

B	B1	H	L	L1
1180	769.9	300.5	817	750

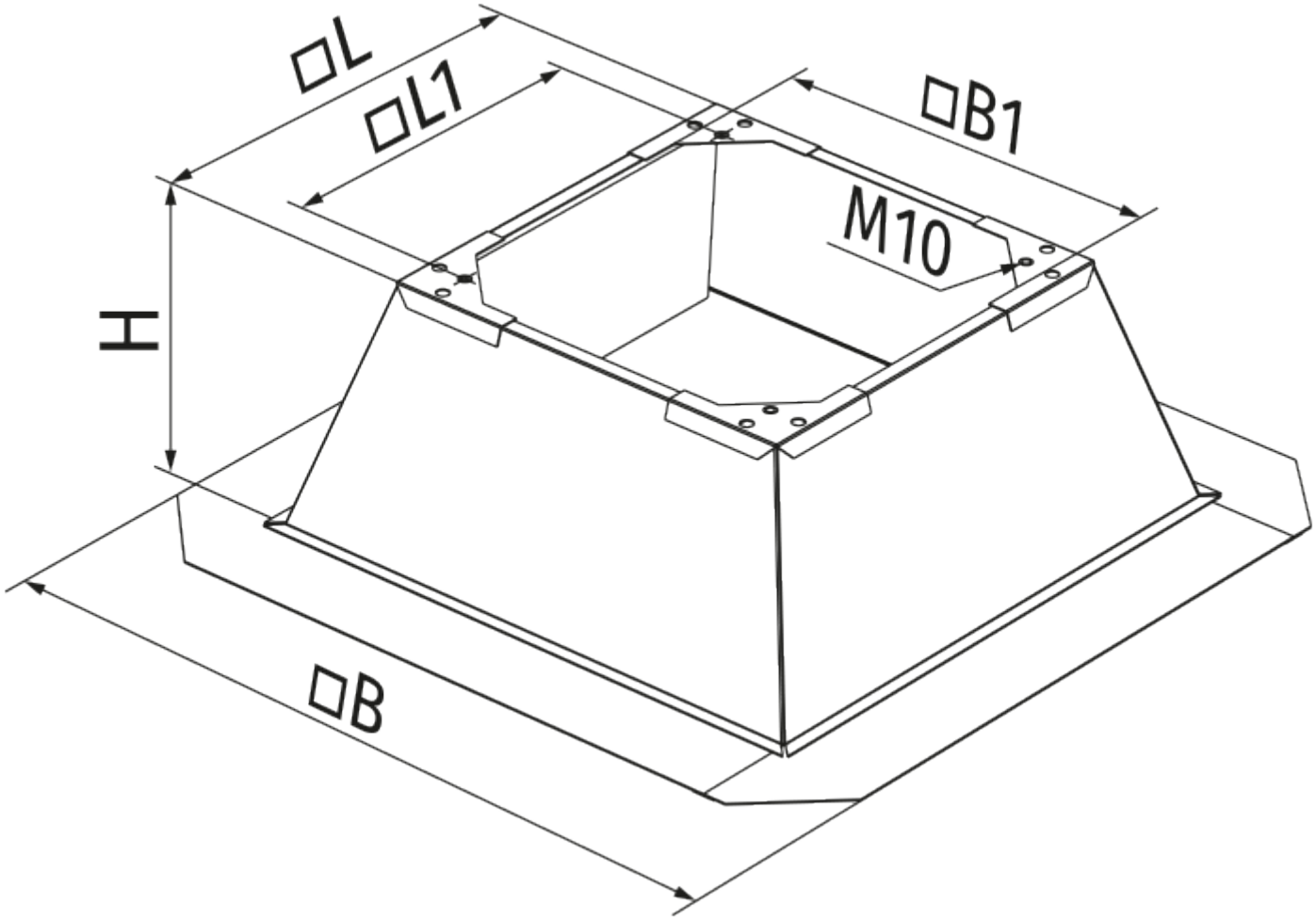
□L
□L1
□B1
M10
H
□B