RKV 710, 800

Montagerahmen

- Gehäusematerial: Verzinkter Stahl

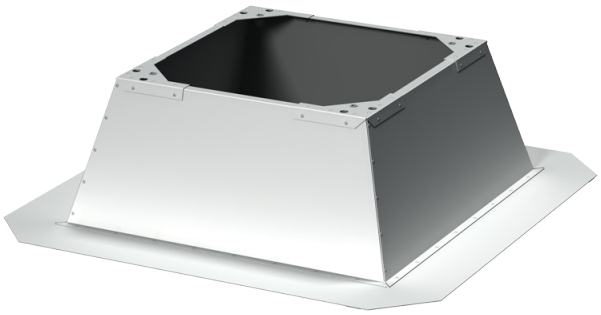

	Maßeinheit	RKV 710, 800
Gewicht	kg	68.5

Abmessungen

B	B1	H	L	L1
1262	902	600.0	962	840

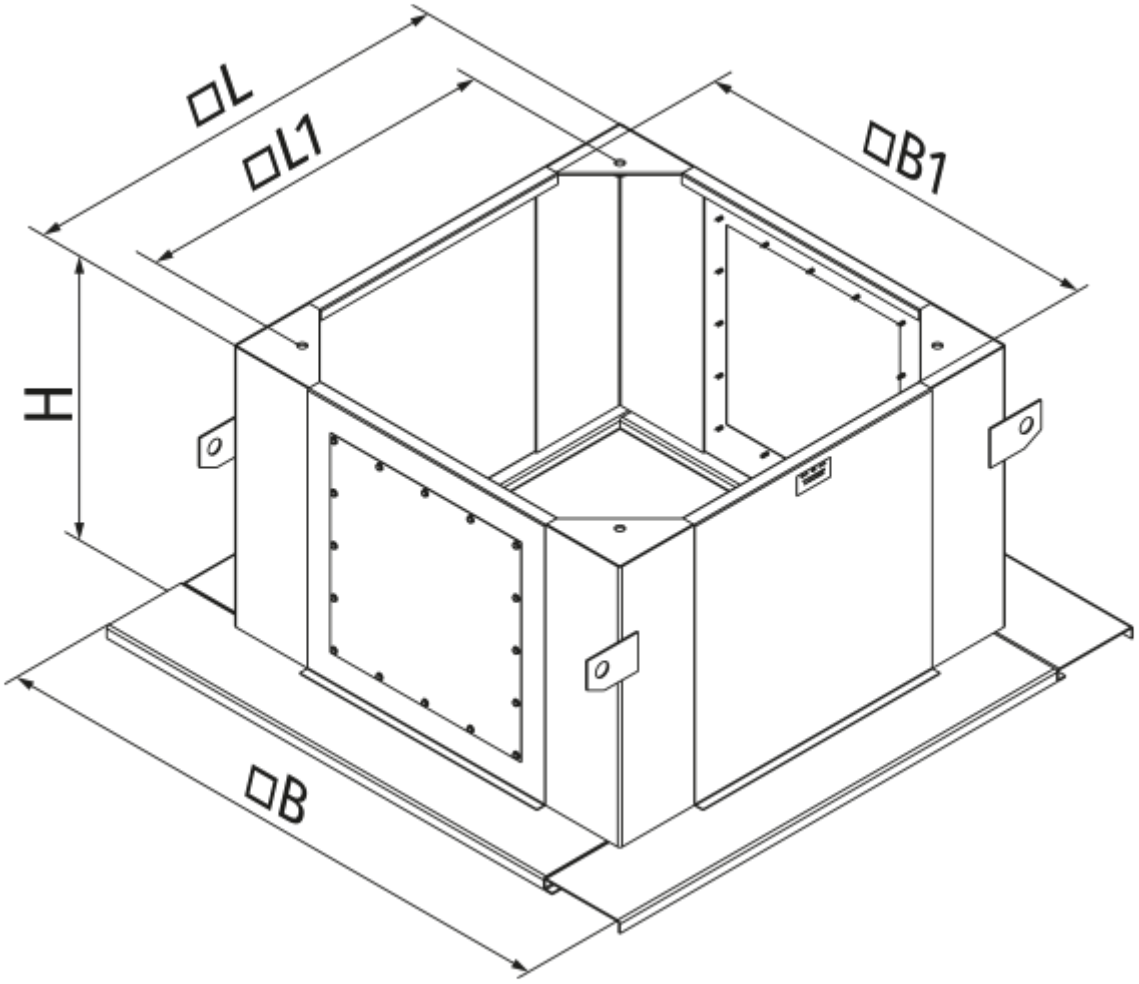
□L
□L1
□B1
H
□B