RKV 900

Montagerahmen

- Gehäusematerial: Verzinkter Stahl

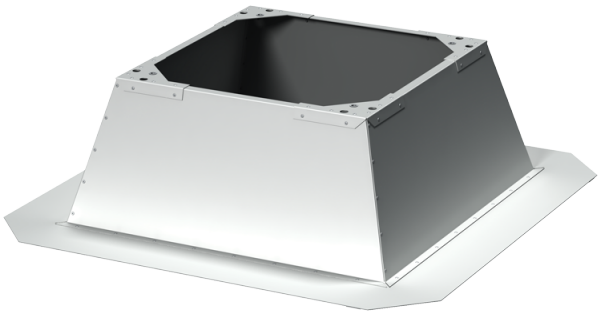

	Maßeinheit	RKV 900
Gewicht	kg	85.7

Abmessungen

B	B1	H	L	L1
1512	1152	650.0	1212	1050

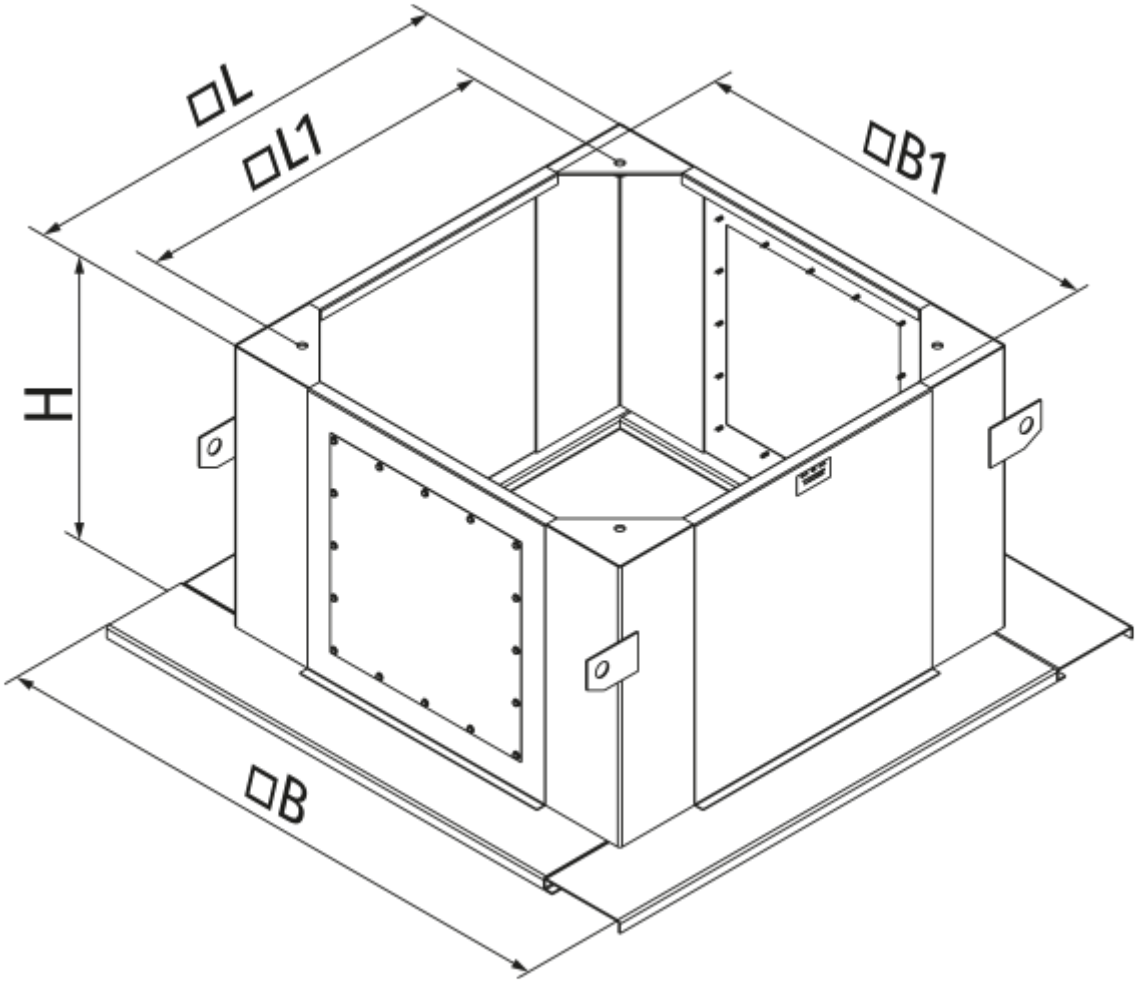
□L
□L1
□B1
H
□B