RKVI 900

Montagerahmen mit einer 20 mm Mineralwolle-Dämmungsschicht wärme- und schallisoliert

- Gehäusematerial: Verzinkter Stahl

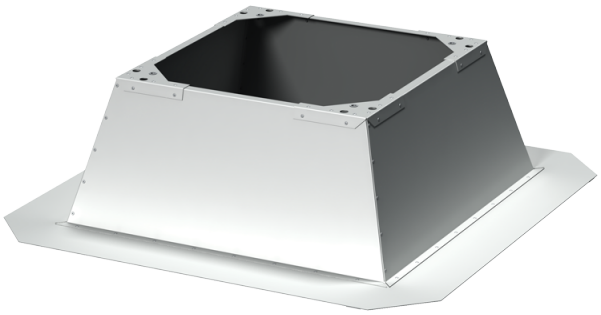

	Maßeinheit	RKVI 900
Gewicht	kg	113

Abmessungen

B	B1	H	L	L1
1512	1150	650.0	1212	1050

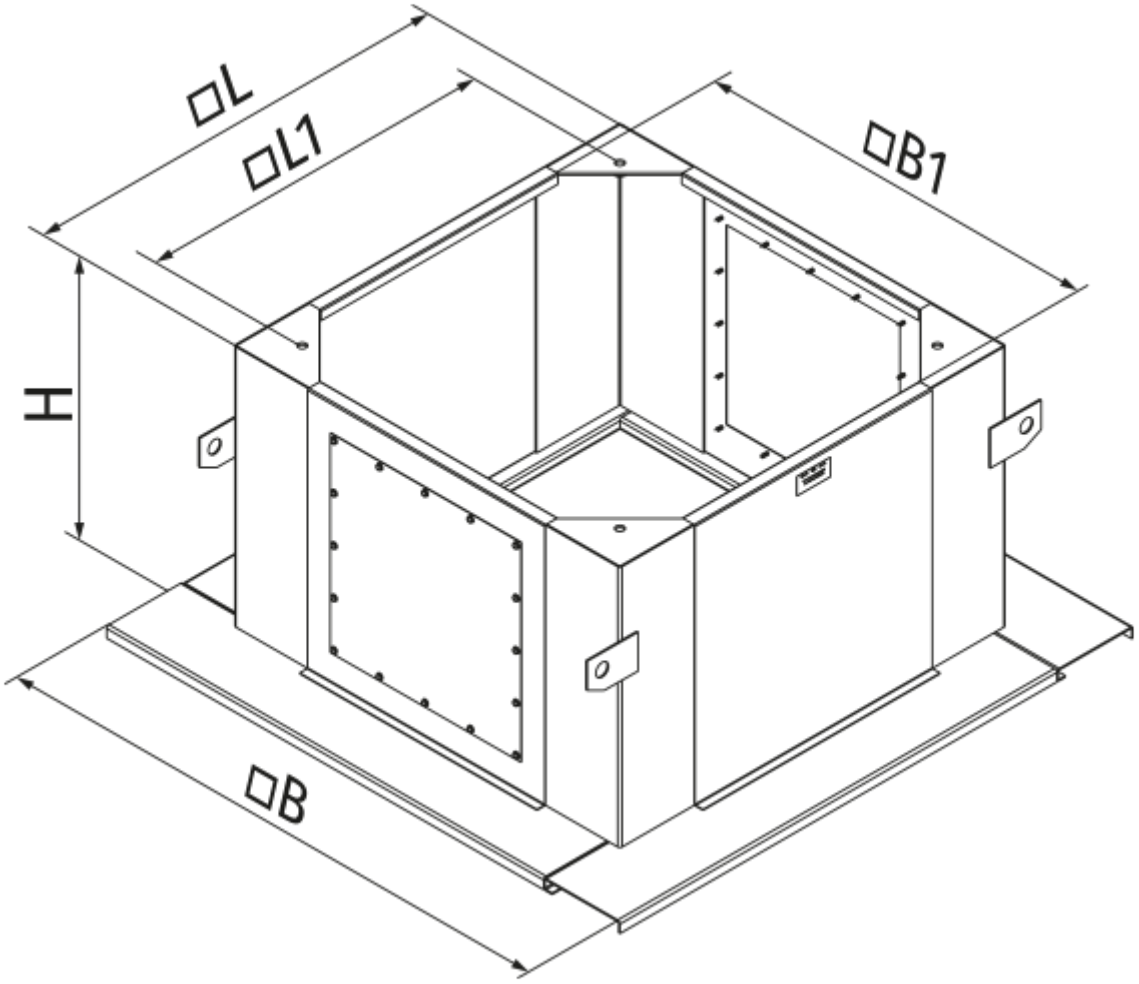
□L
□L1
□B1
H
□B