RM 100/125

Reduzierstücke sind aus pulverbeschichtetem Stahlblech gefertigt

- Gehäusematerial: Coated steel

	Maßeinheit	RM 100/125

Abmessungen
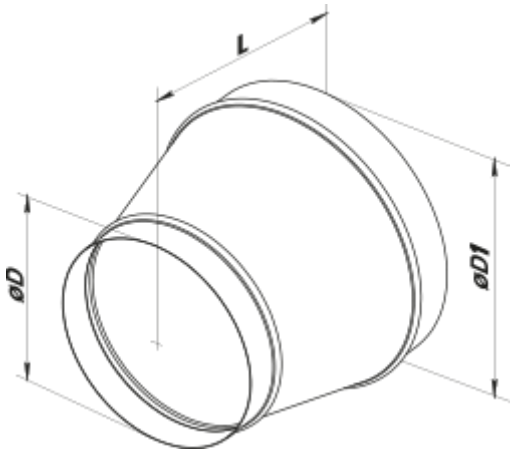
D	D1	L
100	125	125