RM 125/150

Reduzierstücke sind aus pulverbeschichtetem Stahlblech gefertigt

- Gehäusematerial: Coated steel

	Maßeinheit	RM 125/150

Abmessungen
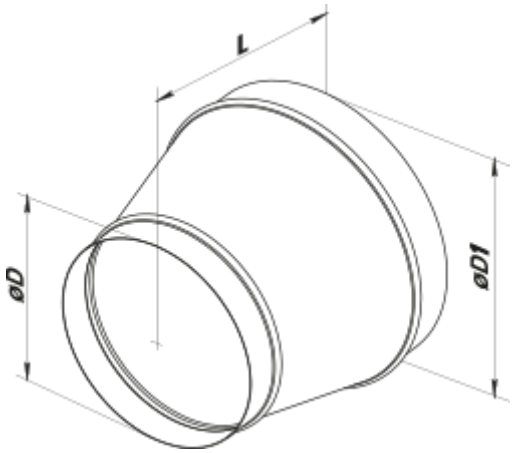
D	D1	L
125	150	125